Science.
Applied to Life.™

3M™ VHB™ テープ
ガラス用・高透明性 Y-4905J / Y-4910J

スッキリ綺麗に、透明タイプ。

- 幅広い被着体に対応し、耐熱性・保持力に優れ、設計の可能性を広げます。
- スタイリッシュなスリムフレーム/フレームレスを実現。

特 徴

- 耐候性に優れ、屋外でも使用できます。
- 透明な接合材であるため、接合部が目立ちません。
- シール性、振動吸収性にも優れます。
- 面接合により応力集中を防ぎ、耐久性を向上します。

- ボルトやビスの代わりに使用でき、内外装の意匠性や施工性を向上します。
- 狭い面積でも強力な接着を実現し、デザイン性を向上します。
- 飲食店様のカウンター席、テーブルの仕切り板の固定に最適です。

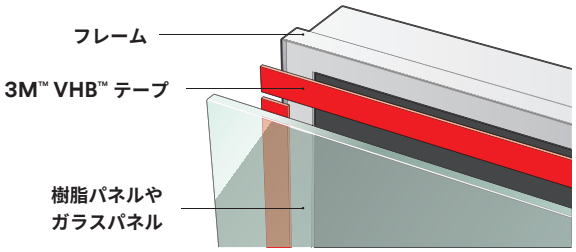

特 性

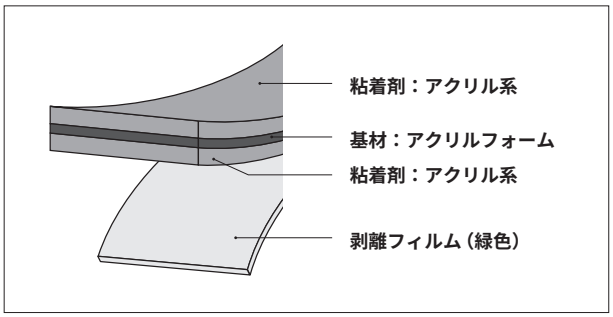

		Y-4905J	Y-4910J
90度方向剥離力（N/cm）	ステンレス	25	40
	ガラス	32	40
せん断接着力（N/cm）	ステンレス	86	111
	ガラス	*	183

*接着力が高くガラスが破損するため測定不可

仕 様

品番	色	厚み（mm）	幅（mm）	長さ（m）	入れ目（ロール/箱）
Y-4905J 600X11	透明	0.5	600	11	1
Y-4905J 300X33			300	33	1
Y-4905J 300X11			300	11	4
Y-4910J 600X11		1.0	600	11	1
Y-4910J 300X33			300	33	1
Y-4910J 300X11			300	11	4

仕様及び外観は予告なく変更されることがありますので、ご了承ください。本書に記載してある事項、技術上の資料並びに勧告はすべて、当社の信頼している実験に基づいていますが、その正確性若しくは完全性について絶対的な保証はしません。使用者は使用に先立って製品が自己の用途に適合するか否かを判断し、それに伴う危険と責任もすべて追うものとします。売主及び製造者の義務は不良であることが証明された製品を取り替えることだけであり、それ以外の責任はご容赦ください。本書に記載されていない事項若しくは勧告は、売主及び製造者の役員が署名した契約書によらない限り、当社は責任を負いません。

3M 、VHB は、3M 社の商標です。

スリーエム ジャパン株式会社
テープ・接着剤製品事業部
http://www.mmm.co.jp/tape-adh/

Please Recycle. Printed in Japan.
© 3M 2023. All Rights Reserved.
ISD-360-A

カスタマーコールセンター
製品のお問い合わせはナビダイヤルで
0570-011-511
9:00～17:00／月～金（土日祝年末年始は除く）