Fall Protection

OSHA 1910.140
OSHA 1926.502

3M™ DBI-SALA® Flexiguard™ Modular Jib Systems M100/M200 Rescue Kit

TECHNICAL DATA SHEET PACK

5908527 Rev. B

Technical Data Sheet	Description	Page
8530885	M100 Modular Jib System Rescue Kit Overview	2
8550354	M100 Winch Mount Bracket	3
8550142	M100 Upright Bracket	4
8550151	M100 Rail Bracket	5
8530905	M200 Modular Jib System Rescue Kit Overview	6
8550355	M200 Winch Mount Bracket	7
8550144	M200 Upright Bracket	8
8550147	M200 Rail Bracket	9

© 3M 2020

APPLICATION:

The M100 Modular Jib System Rescue Kit includes accessories to the M100 Modular Jib System that allow the system to be used for Rescue applications.

Refer to the listed data sheets for component specifications.

For more information on product installation, refer to the 3M instruction manual for the Rescue Kit (5908376).

	Component	Tech Data Sheet
A	M100 Winch Mount Bracket	8550354
B	M100 Upright Bracket	8550142
C	M100 Rail Bracket	8550151

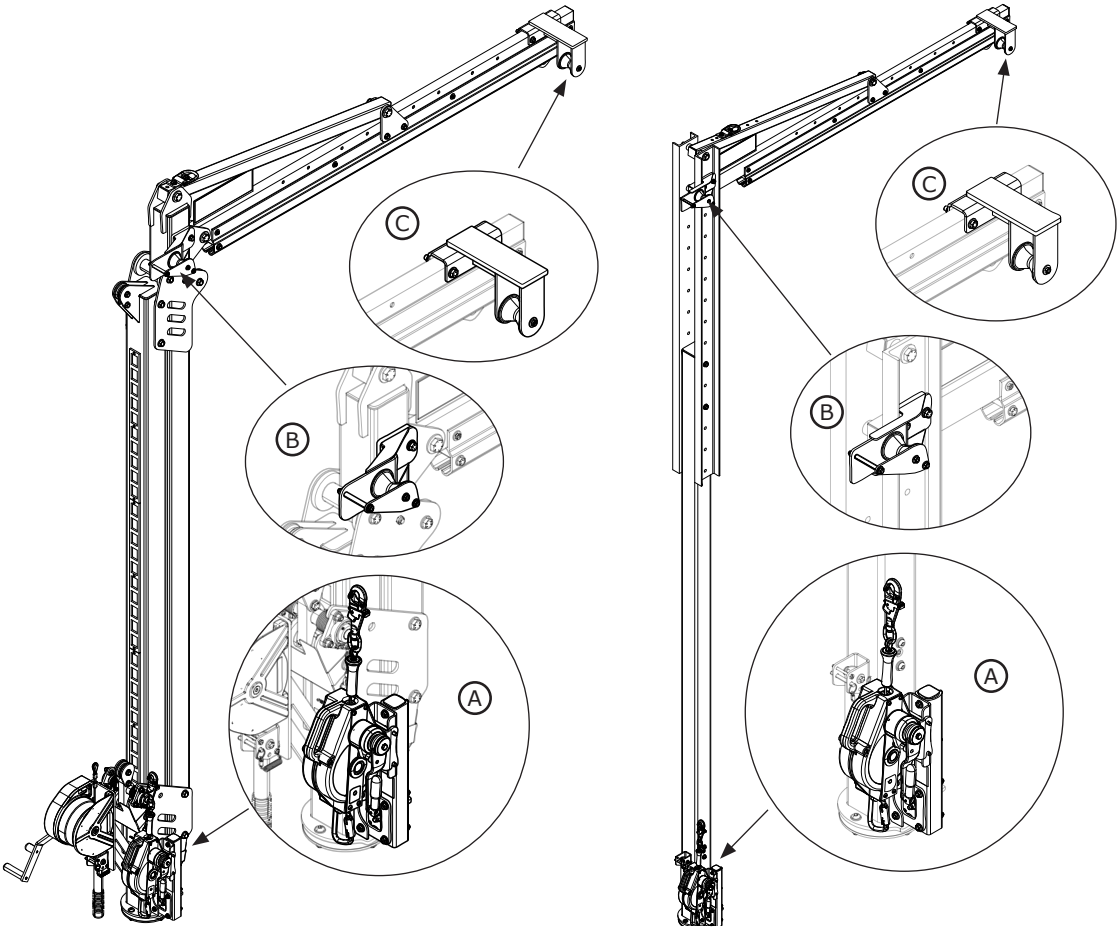

System Specifications:	
Standards:	The Modular Jib System Rescue Kit is designed and tested to meet the requirements of OSHA 1910.140 and OSHA 1926.502.
Capacity:	Maximum capacity of 1 person with a combined weight (clothing, tools, etc.) of no more than 310 lb. (140 kg).
Maximum Arresting Force:	All SRDs used with the Modular Jib System Rescue Kit must limit the Maximum Arresting Force to 1,350 lbf (6 kN).

M100 Winch Mount Bracket

Technical Data Sheet: 8550354

APPLICATION:

The Winch Mount Bracket is secured to the Jib Boom by means of the Offest Plates (B) at the bottom of the Bracket. A Rescue Winch may then be mounted to the Winch Mount (C) of the Bracket.

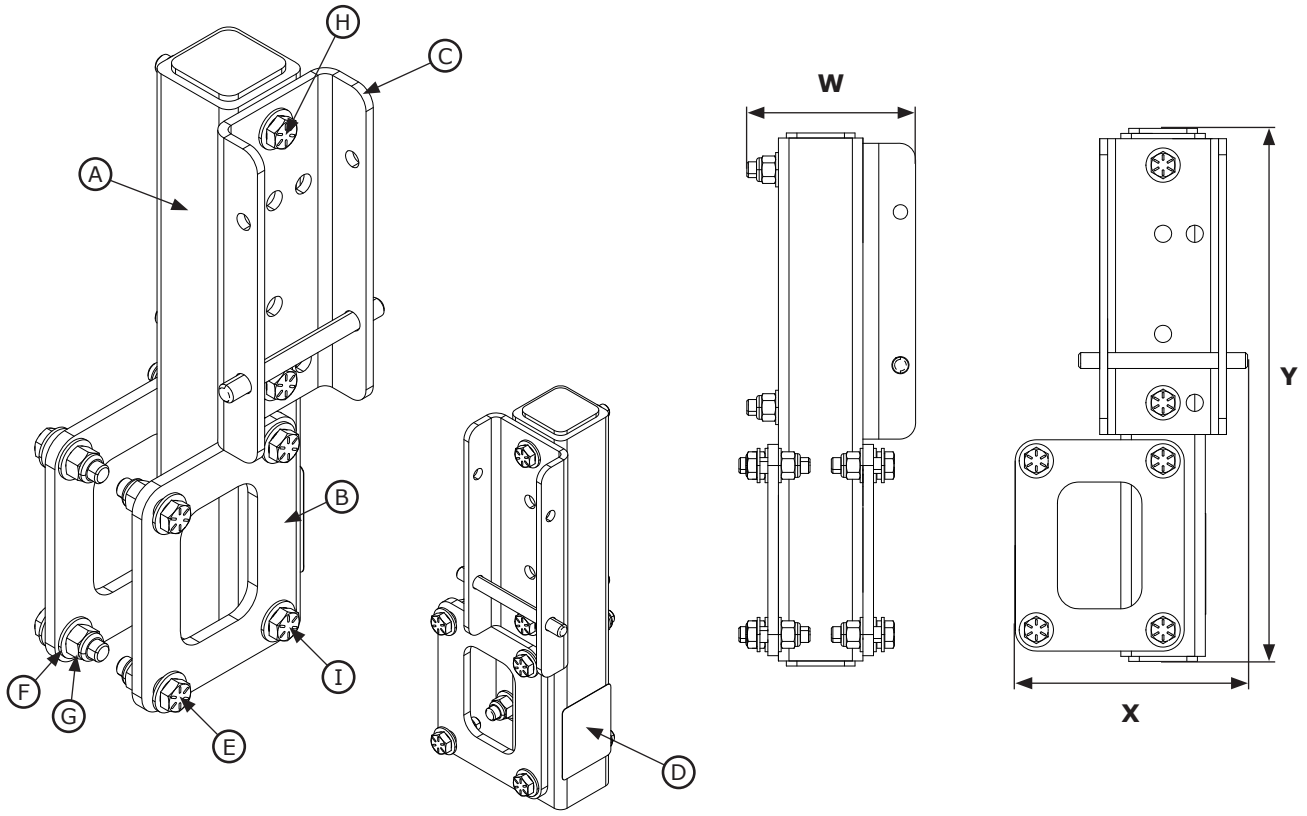

Part Specifications:

W	4.18 in. (10.62 cm)
X	5.50 in. (13.97 cm)
Y	12.61 in. (32.0 cm)

Net Weight
9.0 lb. (4.08 kg)

Component Specifications:

	Part Number	Component	Material	Quantity
A	8550134	Winch Mount Weldment	Steel	1
B	9515147	Offset Plate	Steel	2
C	8510207	Winch Mount	Steel	1
D	9514429	Label	Polyester	1
E	9500983	3/8” x 1-1/4” Bolt	Steel	4

	Part Number	Component	Material	Quantity
F	9500826	3/8" Washer	Steel	16
G	9505716	3/8” Nut	Steel	8
H	8519272	3/8” x 3” Bolt	Steel	2
I	8519939	3/8” x 3-1/4” Bolt	Steel	2

M100 Upright Bracket

Technical Data Sheet: 8550142

APPLICATION:

The Weldment (A) is secured to the Jib Boom by means of the 1/2” x 1” Bolts (H). The lifeline of the Rescue Winch is then threaded over the top of the Pulley (B) and onto the M100 Rail Bracket.

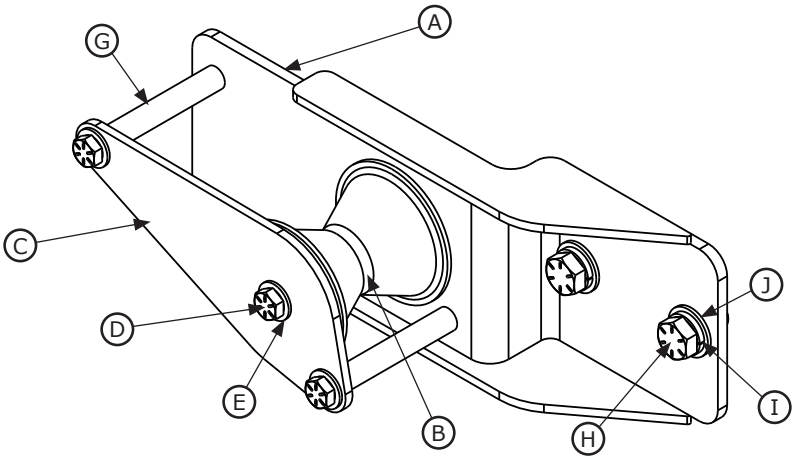

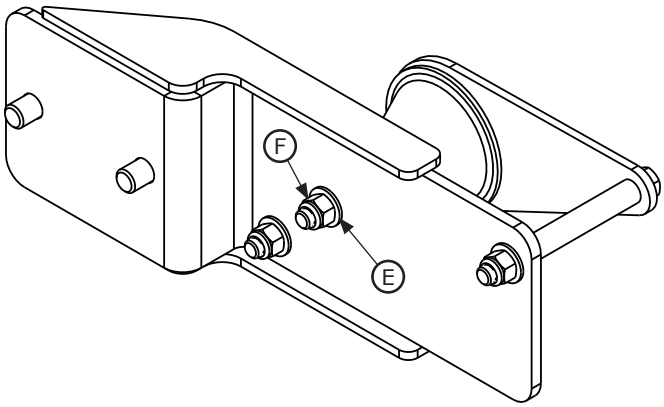

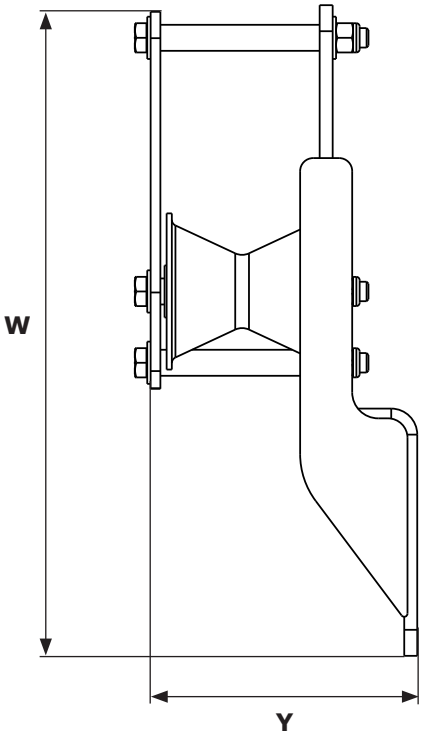

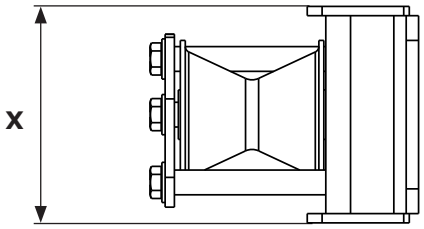

Part Specifications:

W	12.50 in. (31.75 cm)
X	5.42 in. (13.77 cm)
Y	4.38 in. (11.13 cm)

Net Weight
6.0 lb. (2.72 kg)

Component Specifications:

	Part Number	Component	Material	Quantity
A	8550141	Upright Bracket Weldment	Steel	1
B	9514612	Pulley	Plastic	1
C	9515153	Side Plate	Steel	1
D	9512389	3/8” x 4-1/4” Bolt	Steel	3
E	9500826	3/8” Washer	Steel	6

	Part Number	Component	Material	Quantity
F	9505716	3/8” Nut	Steel	3
G	8515157	Spacer	Stainless steel	3
H	8518432	1/2” x 1” Bolt	Steel	2
I	9504221	1/2” Lock Washer	Steel	2
J	8510037	1/2” Washer	Steel	2

M100 Rail Bracket

Technical Data Sheet: 8550151

APPLICATION:

The Rail Mount (A) connects to the Rail Assembly of the Jib Boom. The lifeline of the Rescue Winch is threaded over the Pulley (B) and down to the user.

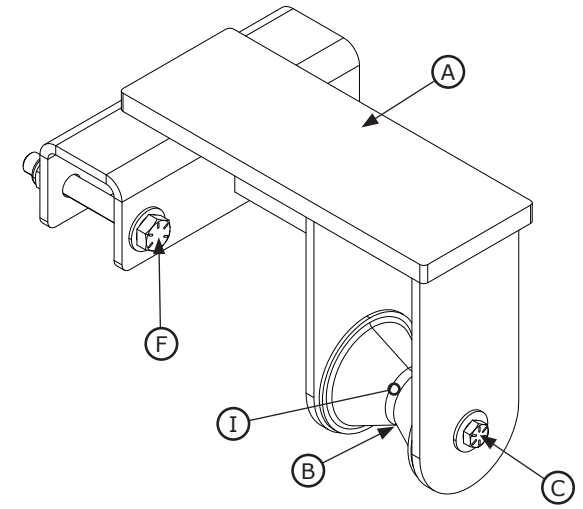

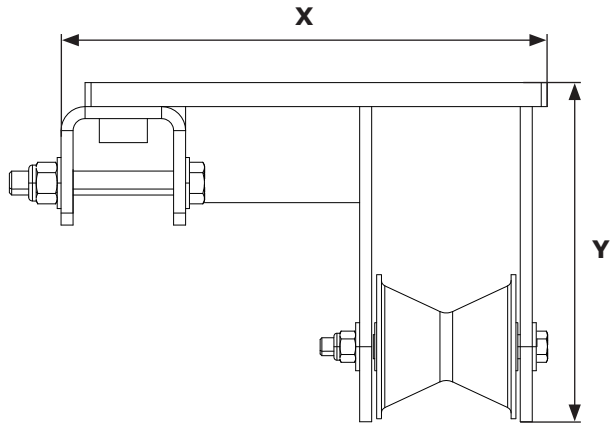

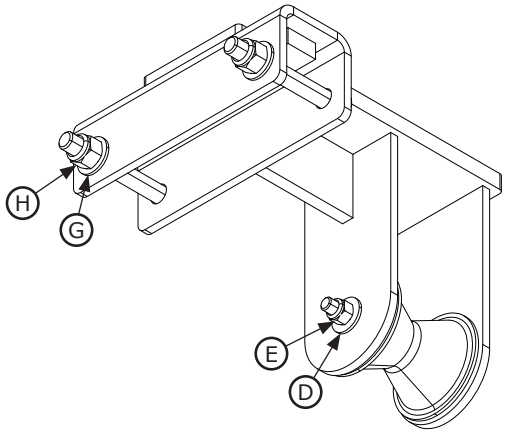

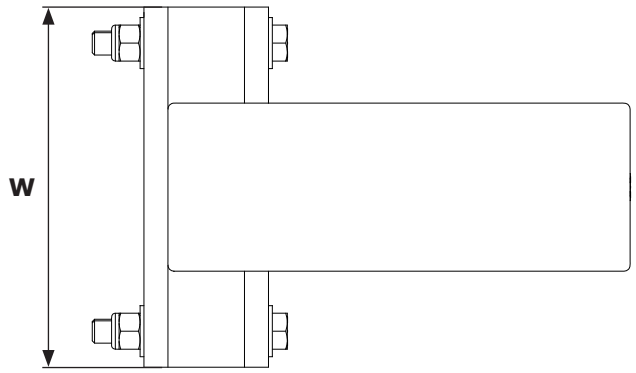

Part Specifications:

W	7.50 in. (19.05 cm)
X	11.19 in. (28.42 cm)
Y	7.06 in. (17.93 cm)

Net Weight
10.0 lb. (4.54 kg)

Component Specifications:

	Part Number	Component	Material	Quantity
A	8550150	Rail Mount Weldment	Steel	1
B	9514612	Pulley	Plastic	1
C	8522180	3/8” x 4-1/2” Bolt	Steel	1
D	9503645	3/8” Washer	Steel	2
E	9505716	3/8” Nut	Steel	1

	Part Number	Component	Material	Quantity
F	8512454	1/2” x 3-3/4” Bolt	Steel	2
G	8510037	1/2” Washer	Steel	4
H	9501831	1/2” Nut	Steel	2
I	8515157	Spacer	Stainless steel	1

APPLICATION:

The M200 Modular Jib System Rescue Kit includes accessories to the M200 Modular Jib System that allow the system to be used for Rescue applications.

Refer to the listed data sheets for component specifications.

For more information on product installation, refer to the 3M instruction manual for the Rescue Kit (5908376).

	Component	Tech Data Sheet
A	M200 Winch Mount Bracket	8550355
B	M200 Upright Bracket	8550144
C	M200 Rail Bracket	8550147

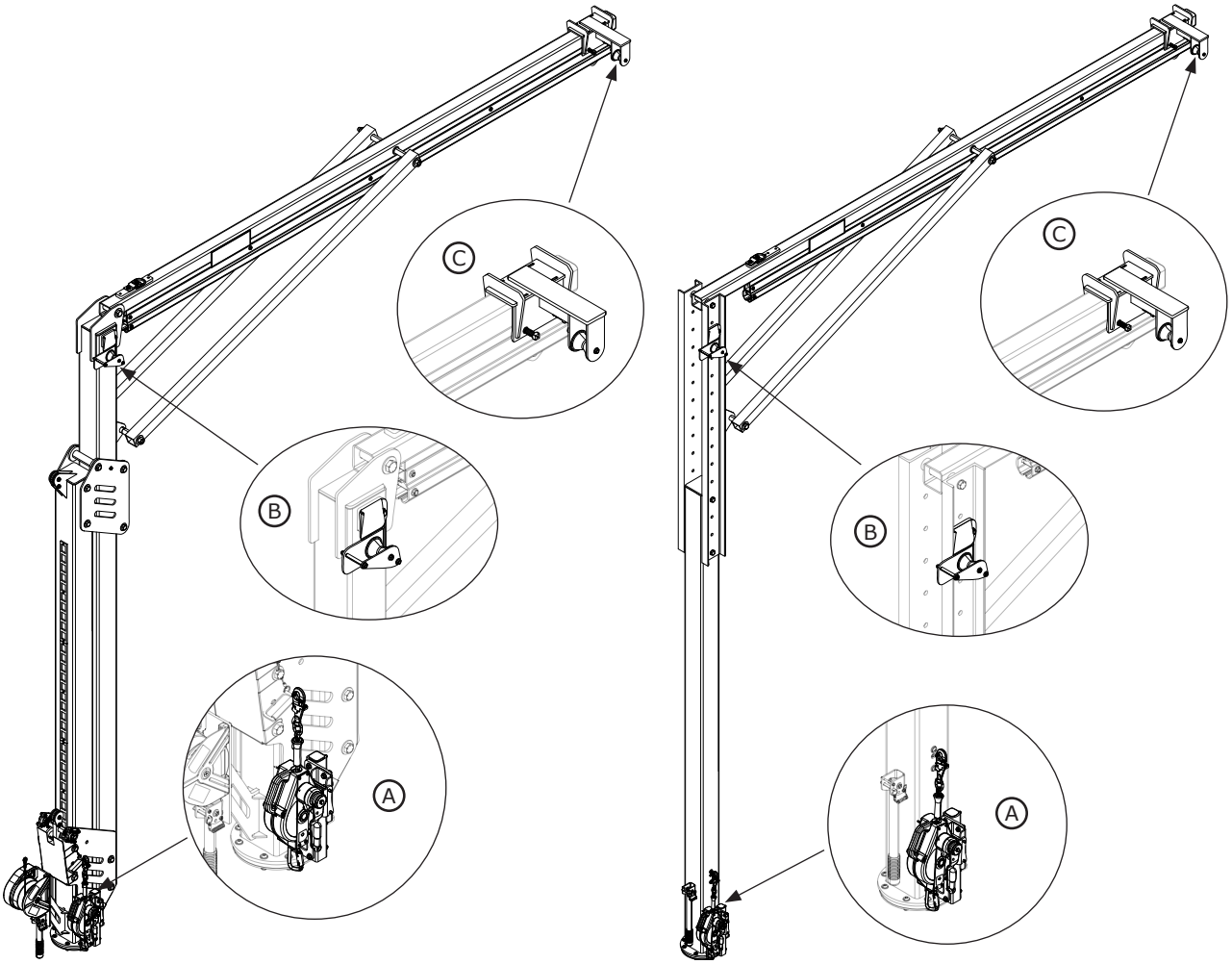

System Specifications:	
Standards:	The Modular Jib System Rescue Kit is designed and tested to meet the requirements of OSHA 1910.140 and OSHA 1926.502.
Capacity:	Maximum capacity of 1 person with a combined weight (clothing, tools, etc.) of no more than 310 lb. (140 kg).
Maximum Arresting Force:	All SRDs used with the Modular Jib System Rescue Kit must limit the Maximum Arresting Force to 1,350 lbf (6 kN).

M200 Winch Mount Bracket

Technical Data Sheet: 8550355

APPLICATION:

The Winch Mount Bracket is secured to the Jib Boom by means of the Offset Plates (B) at the bottom of the Bracket. A Rescue Winch may then be mounted to the Winch Mount (C) of the Bracket.

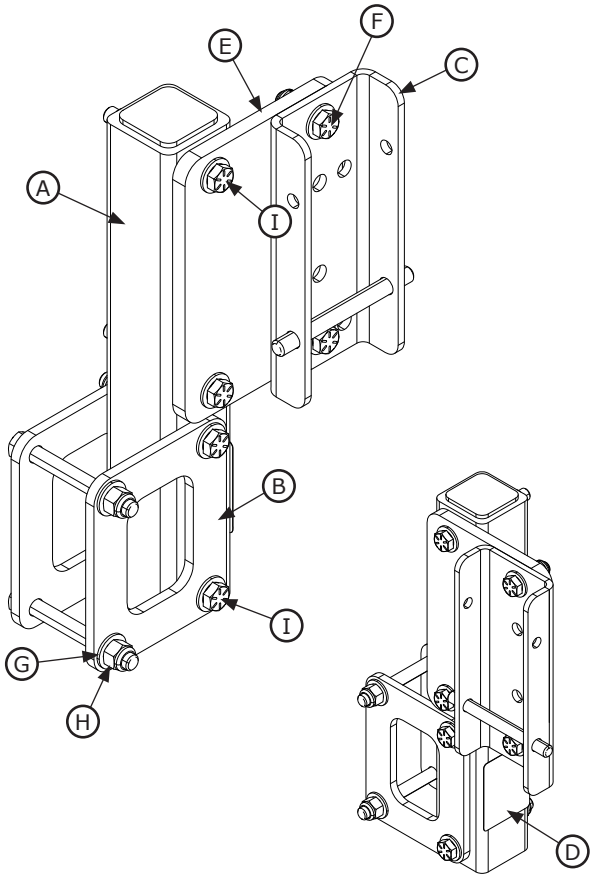

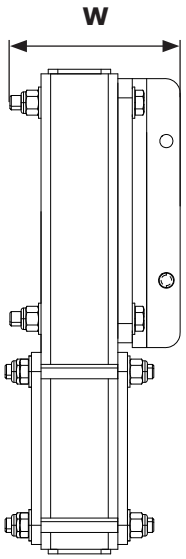

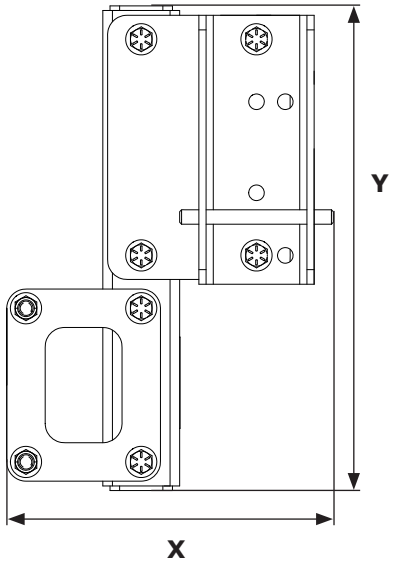

Part Specifications:

W	4.50 in. (11.43 cm)
X	8.50 in. (21.59 cm)
Y	12.61 in. (32.0 cm)

Net Weight
12.0 lb. (5.44 kg)

Component Specifications:

	Part Number	Component	Material	Quantity
A	8550134	Winch Mount Weldment	Steel	1
B	9515147	Offset Plate	Steel	2
C	8510207	Winch Mount	Steel	1
D	9514429	Label	Polyester	1
E	9515083	Winch Offset	Steel	1

	Part Number	Component	Material	Quantity
F	9500983	3/8” x 1-1/4” Bolt	Steel	2
G	9500826	3/8" Washer	Steel	16
H	9505716	3/8” Nut	Steel	8
I	8519939	3/8” x 3-1/4” Bolt	Steel	6

M200 Upright Bracket

Technical Data Sheet: 8550144

APPLICATION:

The Weldment (A) is secured to the Jib Boom by means of the 1/2” x 1” Bolts (H). The lifeline of the Rescue Winch is then threaded over the top of the Pulley (B) and onto the M200 Rail Bracket.

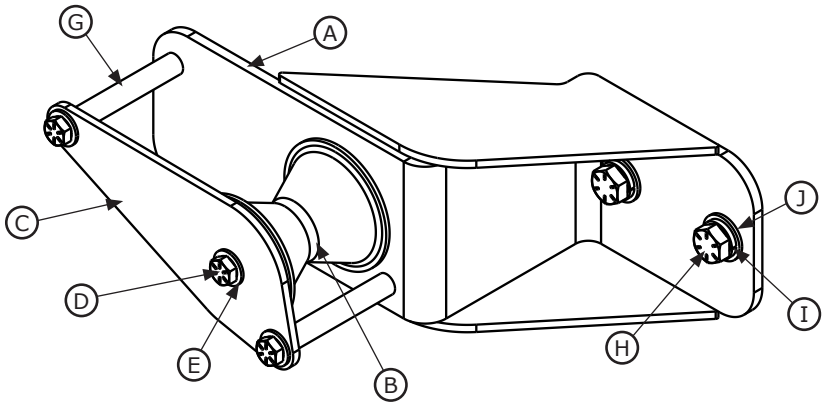

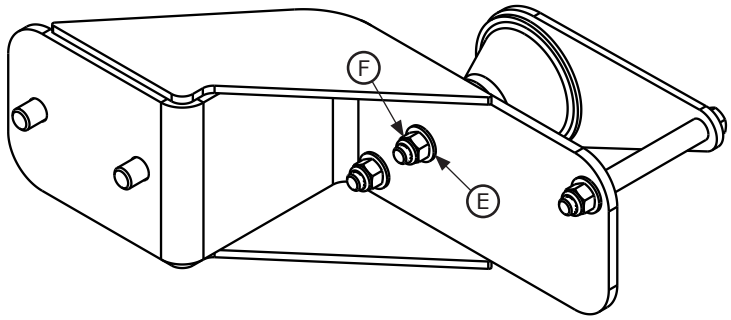

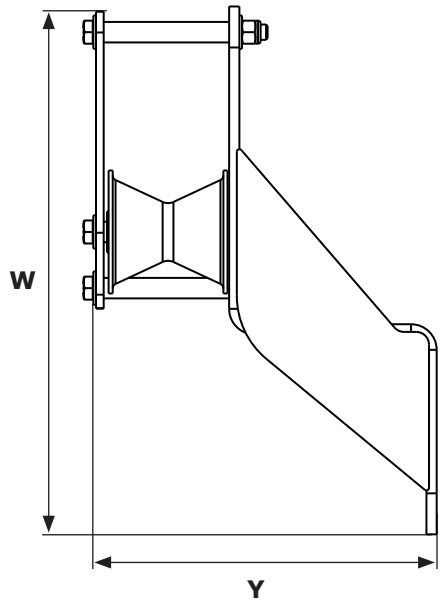

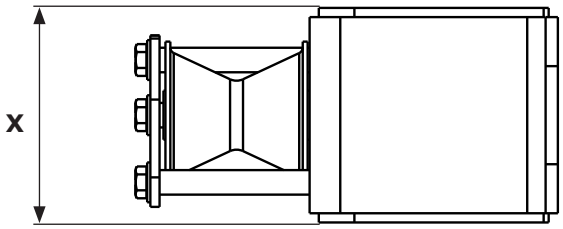

Part Specifications:

W	12.88 in. (32.72 cm)
X	4.38 in. (11.13 cm)
Y	8.61 in. (21.87 cm)

Net Weight
8.0 lb. (3.63 kg)

Component Specifications:

	Part Number	Component	Material	Quantity
A	8550143	Upright Bracket	Steel	1
B	9514612	Pulley	Plastic	1
C	9515153	Side Plate	Steel	1
D	9512389	3/8” x 4-1/4” Bolt	Steel	3
E	9500826	3/8” Washer	Steel	6

	Part Number	Component	Material	Quantity
F	9505716	3/8” Nut	Steel	3
G	8515157	Spacer	Stainless steel	3
H	8518432	1/2” x 1” Bolt	Steel	2
I	9504421	1/2” Lock Washer	Steel	2
J	8510037	1/2” Washer	Steel	2

M200 Rail Bracket

Technical Data Sheet: 8550147

APPLICATION:

The Rail Mount (A) connects to the Rail Assembly of the Jib Boom. The lifeline of the Rescue Winch is threaded over the Pulley (B) and down to the user.

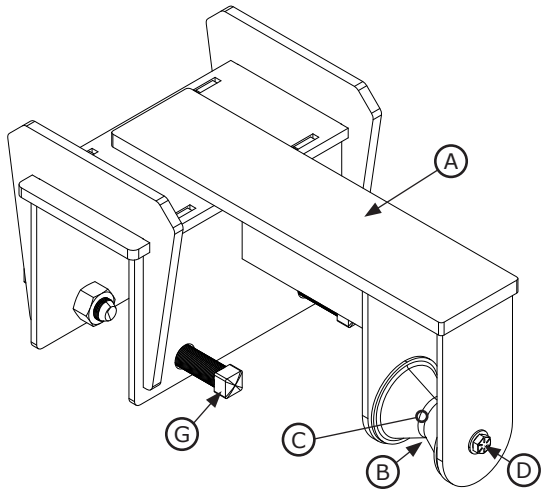

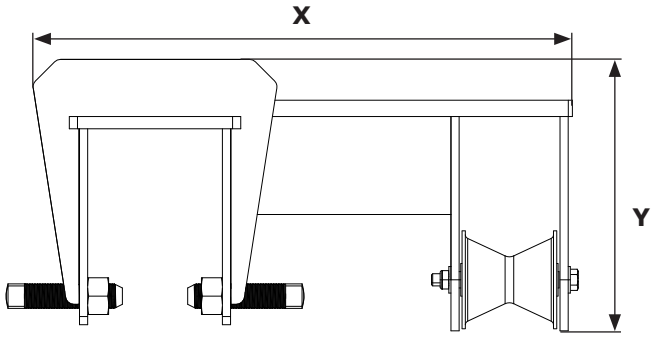

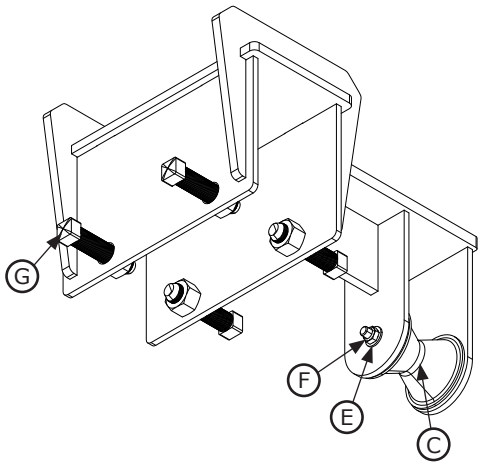

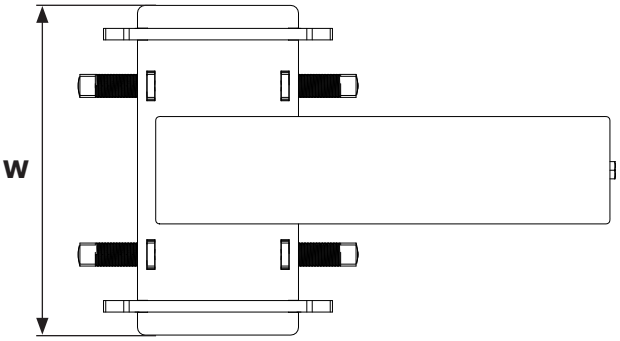

Part Specifications:

W	10.75 in. (27.31 cm)
X	17.50 in. (44.45 cm)
Y	8.31 in. (21.11 cm)

Net Weight
35.0 lb. (15.88 kg)

Component Specifications:

	Part Number	Component	Material	Quantity
A	8550146	Rail Mount Weldment	Steel	1
B	9514612	Pulley	Plastic	1
C	8515157	Spacer	Stainless steel	1
D	9512389	3/8″ x 4-1/4″ Bolt	Steel	1

	Part Number	Component	Material	Quantity
E	9500826	3/8″ Washer	Steel	2
F	9504364	3/8″ Nut	Steel	1
G	8510329	3/4″ x 3″ Screw	Steel	4

Protection contre les chutes

Norme 1910.140 de l'OSHA
Norme 1926.502 de l'OSHA

Flexiguard^MC DBI-SALA® 3M^MC

Trousse de sauvetage des systèmes de contre-flèche modulaires M100/M200

ENSEMBLE DE FICHES TECHNIQUES

5908527 Rév. B

Fiche technique	Description	Page
8530885	Aperçu de la trousse de sauvetage du système de contre-flèche modulaire M100	12
8550354	Support de montage du treuil M100	13
8550142	Support vertical M100	14
8550151	Support de rail M100	15
8530905	Aperçu de la trousse de sauvetage du système de contre-flèche modulaire M200	16
8550355	Support de montage du treuil M200	17
8550144	Support vertical M200	18
8550147	Support de rail M200	19

© 2020, 3M

Trousse de sauvetage du système de contre-flèche modulaire M100

Fiche technique : 8530885

APPLICATION :

La trousse de sauvetage du système de contre-flèche modulaire M100 comprend les accessoires du système de contre-flèche modulaire M100 qui permettent d'utiliser le système pour des applications de sauvetage.

Consulter les fiches techniques indiquées pour connaître les spécifications des composants.

Pour obtenir plus de renseignements sur l'installation du produit, consulter le manuel d'utilisation de la trousse de sauvetage de 3M (5908376).

	Composant	Fiche technique
Ⓐ	Support de montage du treuil M100	8550354
Ⓑ	Support vertical M100	8550142
Ⓒ	Support de rail M100	8550151

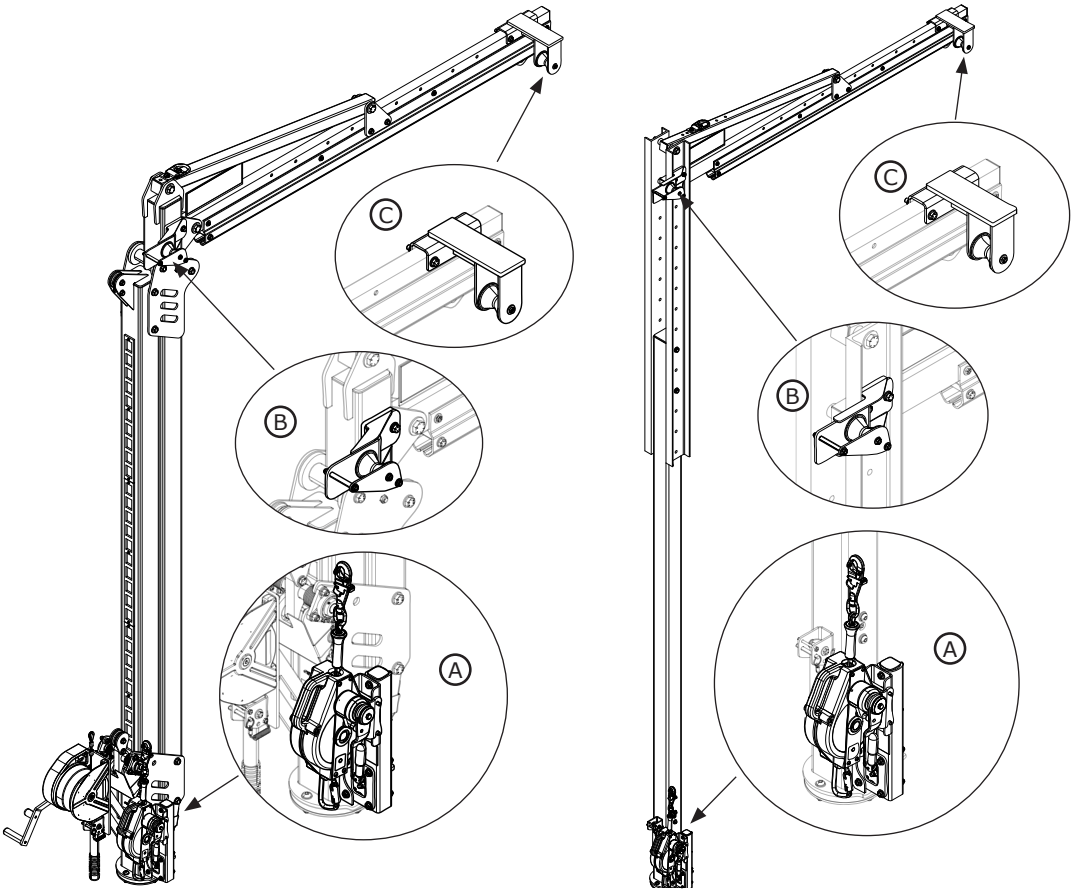

Spécifications du système	
Normes	La trousse de sauvetage du système de contre-flèche modulaire est conçue selon les exigences des normes 1910.140 et 1926.502 de l'OSHA et a été mise à l'essai conformément à celles-ci.
Capacité	Capacité maximale d'un seul utilisateur dont le poids combiné (vêtements, outils, etc.) ne dépasse pas 140 kg (310 lb).
Force d'arrêt maximale	Tous les dispositifs autorétractables utilisés avec la trousse de sauvetage du système de contre-flèche modulaire doivent limiter la force d'arrêt maximale à 6 kN (1 350 lbf).

Support de montage du treuil M100

Fiche technique : 8550354

APPLICATION :

Le support de montage du treuil se fixe à la tige de la contre-flèche par des plaques offset (B) dans le bas du support. Un treuil de sauvetage peut ensuite être monté sur le support de montage du treuil (C).

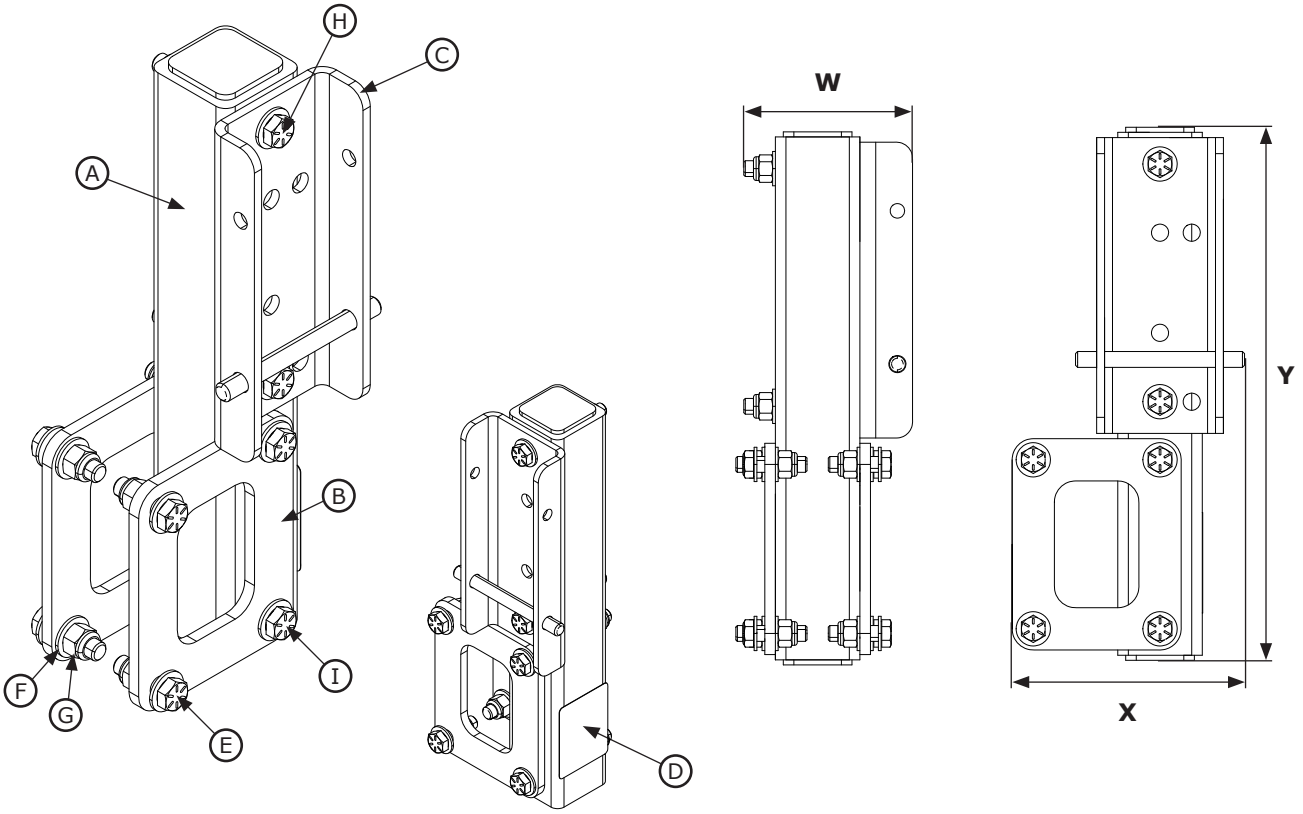

Spécifications des pièces :

W	10,62 cm (4,18 po)
X	13,97 cm (5,50 po)
Y	32,0 cm (12,61 po)

Poids net
4,08 kg (9,0 lb)

Spécifications des composants :

	Numéro de pièce	Composant	Matériau	Quantité
A	8550134	Assemblage soudé du montage du treuil	Acier	1
B	9515147	Plaque offset	Acier	2
C	8510207	Montage du treuil	Acier	1
D	9514429	Étiquette	Polyester	1
E	9500983	Boulon de 3/8 x 1 1/4 po	Acier	4

	Numéro de pièce	Composant	Matériau	Quantité
F	9500826	Rondelle de 3/8 po	Acier	16
G	9505716	Écrou de 3/8 po	Acier	8
H	8519272	Boulon de 3/8 x 3 po	Acier	2
I	8519939	Boulon de 3/8 x 3 1/4 po	Acier	2

Support vertical M100

Fiche technique : 8550142

APPLICATION :

L'assemblage soudé (A) est fixé à la tige de la contre-flèche à l'aide de boulons (H) de 1/2 x 1 po. La ligne de vie du treuil de sauvetage est ensuite enroulée dans le haut la poulie (B), puis sur le support de rail M100.

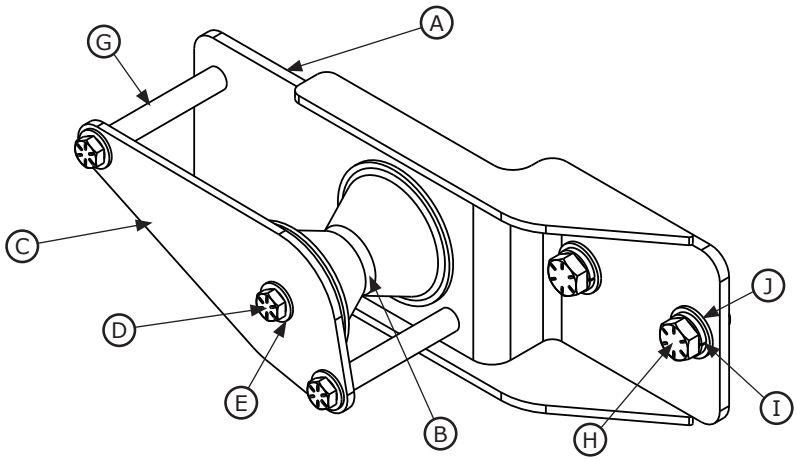

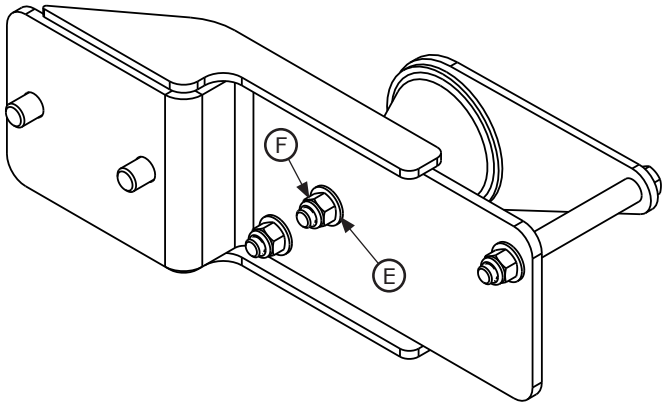

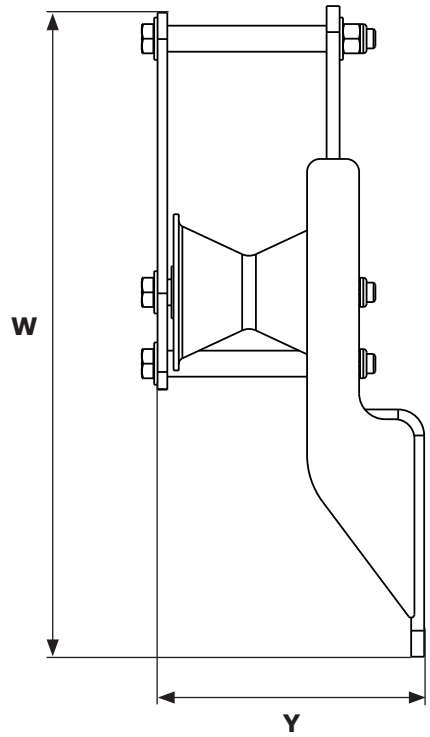

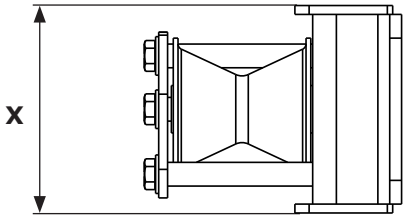

Spécifications des pièces :

W	31,75 cm (12,50 po)
X	13,77 cm (5,42 po)
Y	11,13 cm (4,38 po)

Poids net
2,72 kg (6,0 lb)

Spécifications des composants :

	Numéro de pièce	Composant	Matériau	Quantité
A	8550141	Assemblage soudé du support vertical	Acier	1
B	9514612	Poulie	Plastique	1
C	9515153	Plaque latérale	Acier	1
D	9512389	Boulon de 3/8 x 4 1/4 po	Acier	3
E	9500826	Rondelle de 3/8 po	Acier	6

	Numéro de pièce	Composant	Matériau	Quantité
F	9505716	Écrou de 3/8 po	Acier	3
G	8515157	Entretoise	Acier inoxydable	3
H	8518432	Boulon de 1/2 x 1 po	Acier	2
I	9504221	Rondelle de blocage de 1/2 po	Acier	2
J	8510037	Rondelle de 1/2 po	Acier	2

Support de rail M100

Fiche technique : 8550151

APPLICATION :

Le montage sur rail (A) se fixe à l'ensemble de rails de la tige de la contre-flèche. La ligne de vie du treuil de sauvetage est enroulée autour de la poulie (B) et descend jusqu'à l'utilisateur.

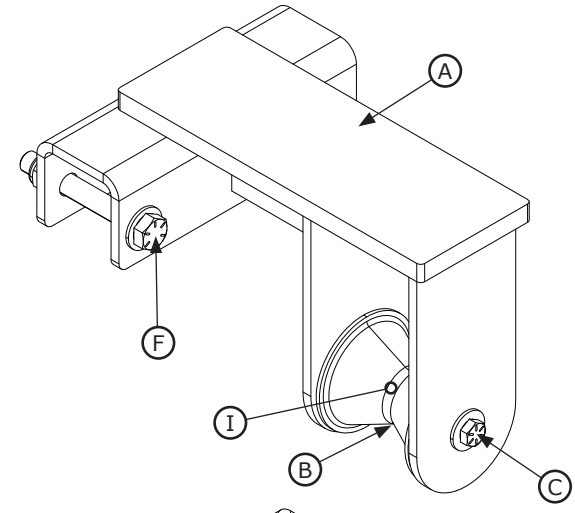

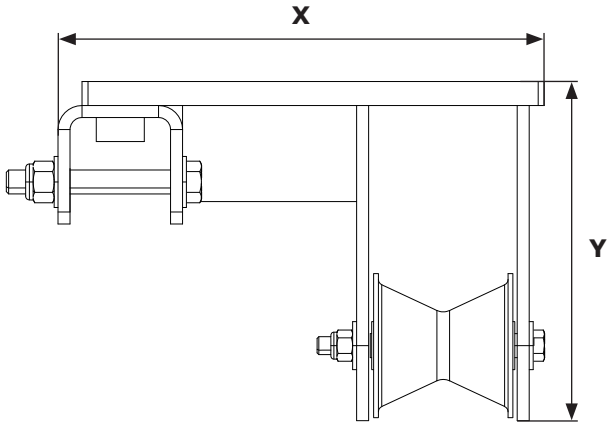

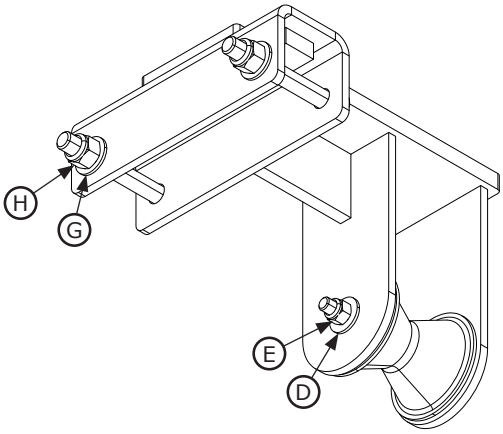

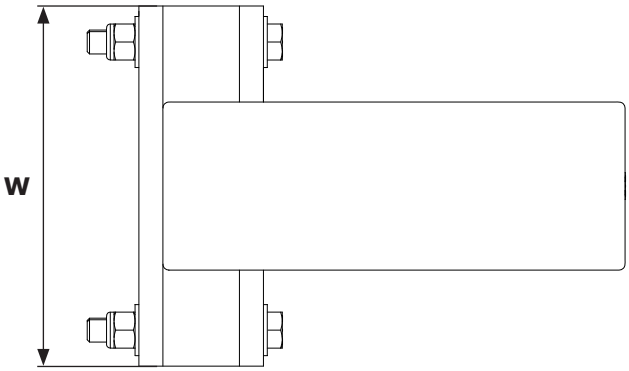

Spécifications des pièces :

W	19,05 cm (7,50 po)
X	28,42 cm (11,19 po)
Y	17,93 cm (7,06 po)

Poids net
4,54 kg (10,0 lb)

Spécifications des composants :

	Numéro de pièce	Composant	Matériau	Quantité
A	8550150	Assemblage soudé du montage sur rail	Acier	1
B	9514612	Poulie	Plastique	1
C	8522180	Boulon de 3/8 x 4 1/2 po	Acier	1
D	9503645	Rondelle de 3/8 po	Acier	2
E	9505716	Écrou de 3/8 po	Acier	1

	Numéro de pièce	Composant	Matériau	Quantité
F	8512454	Boulon de 1/2 x 3 3/4 po	Acier	2
G	8510037	Rondelle de 1/2 po	Acier	4
H	9501831	Écrou de 1/2 po	Acier	2
I	8515157	Entretoise	Acier inoxydable	1

Trousse de sauvetage du système de contre-flèche modulaire M200

Fiche technique : 8530905

APPLICATION :

La trousse de sauvetage du système de contre-flèche modulaire M200 comprend les accessoires du système de contre-flèche modulaire M200 qui permettent d'utiliser le système pour des applications de sauvetage.

Consulter les fiches techniques indiquées pour connaître les spécifications des composants.

Pour obtenir plus de renseignements sur l'installation du produit, consulter le manuel d'utilisation de la trousse de sauvetage de 3M (5908376).

	Composant	Fiche technique
Ⓐ	Support de montage du treuil M200	8550355
Ⓑ	Support vertical M200	8550144
Ⓒ	Support de rail M200	8550147

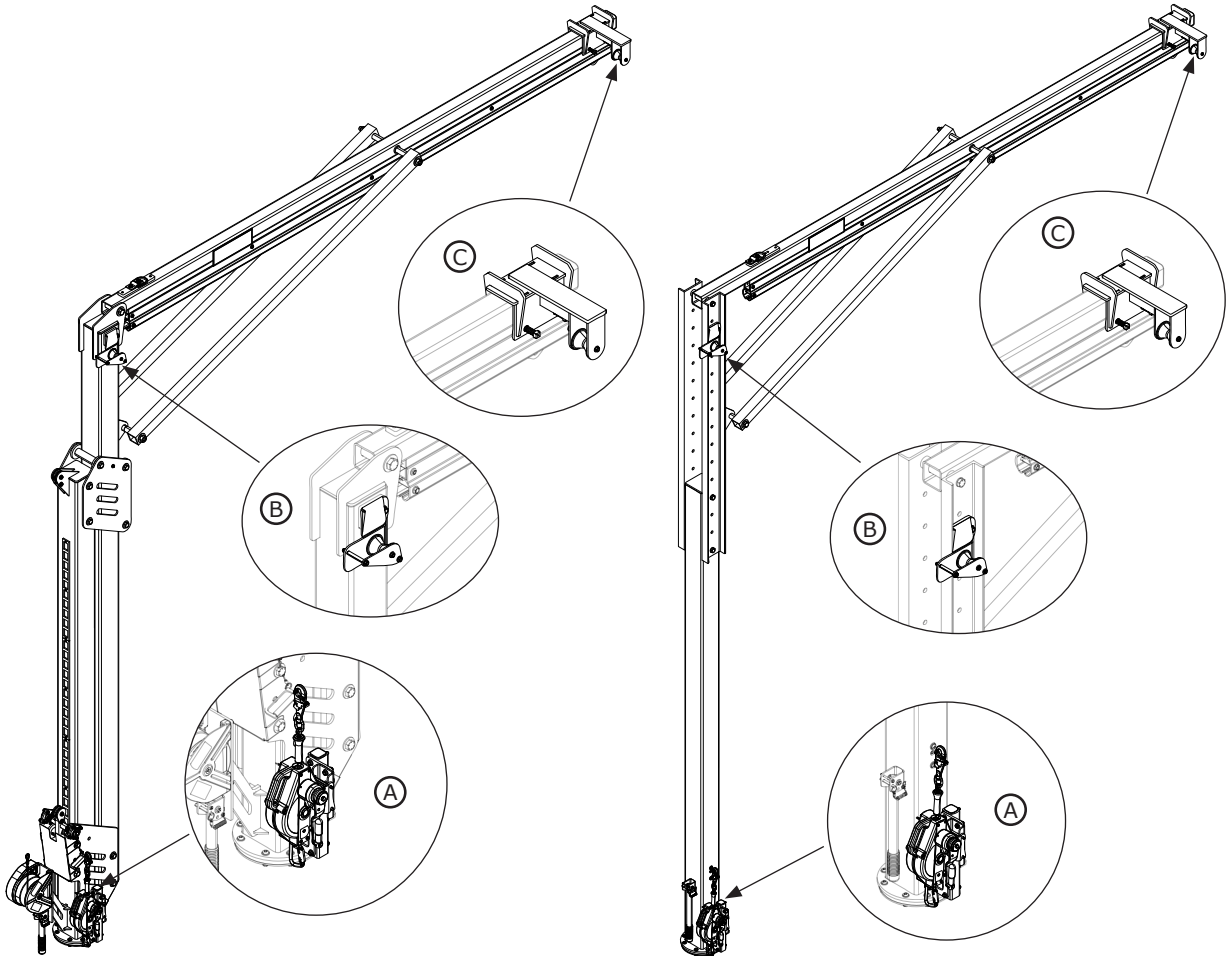

Spécifications du système	
Normes	La trousse de sauvetage du système de contre-flèche modulaire est conçue selon les exigences des normes 1910.140 et 1926.502 de l'OSHA et a été mise à l'essai conformément à celles-ci.
Capacité	Capacité maximale d'un seul utilisateur dont le poids combiné (vêtements, outils, etc.) ne dépasse pas 140 kg (310 lb).
Force d'arrêt maximale	Tous les dispositifs autorétractables utilisés avec la trousse de sauvetage du système de contre-flèche modulaire doivent limiter la force d'arrêt maximale à 6 kN (1 350 lbf).

Support de montage du treuil M200

Fiche technique : 8550355

3M | DBI SALA Protection contre les chutes

APPLICATION :

Le support de montage du treuil se fixe à la tige de la contre-flèche par des plaques offset (B) dans le bas du support. Un treuil de sauvetage peut ensuite être monté sur le support de montage du treuil (C).

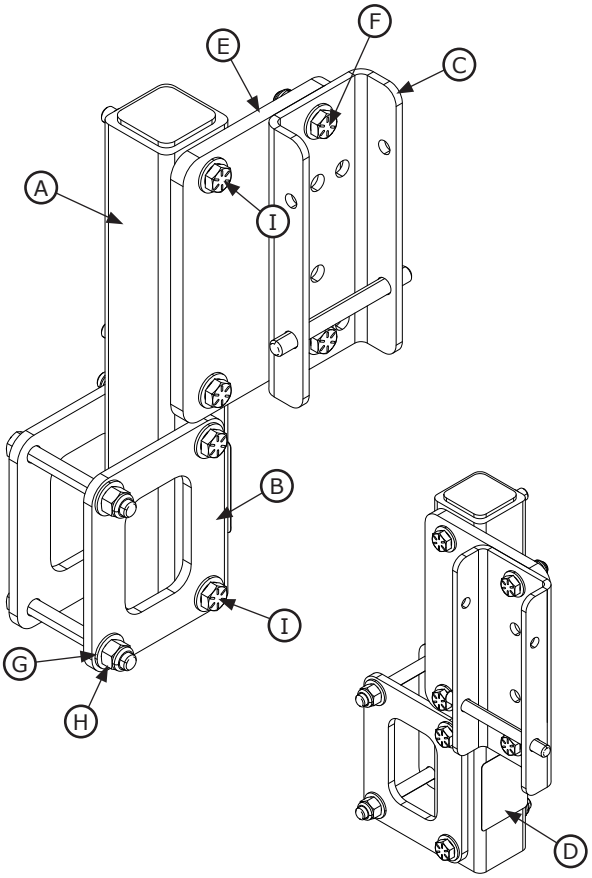

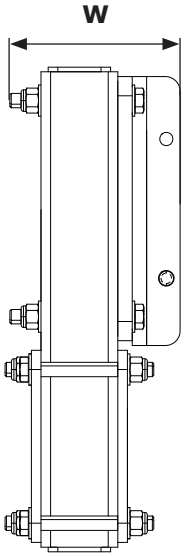

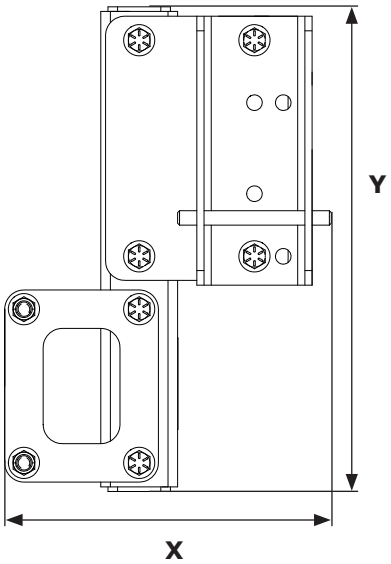

Spécifications des pièces :

W	11,43 cm (4,50 po)
X	21,59 cm (8,50 po)
Y	32,0 cm (12,61 po)

Poids net
5,44 kg (12,0 lb)

Spécifications des composants :

	Numéro de pièce	Composant	Matériau	Quantité
A	8550134	Assemblage soudé du montage du treuil	Acier	1
B	9515147	Plaque offset	Acier	2
C	8510207	Montage du treuil	Acier	1
D	9514429	Étiquette	Polyester	1
E	9515083	Dispositif de décalage du treuil	Acier	1

	Numéro de pièce	Composant	Matériau	Quantité
F	9500983	Boulon de 3/8 x 1 1/4 po	Acier	2
G	9500826	Rondelle de 3/8 po	Acier	16
H	9505716	Écrou de 3/8 po	Acier	8
I	8519939	Boulon de 3/8 x 3 1/4 po	Acier	6

Support vertical M200

Fiche technique : 8550144

APPLICATION :

L'assemblage soudé (A) est fixé à la tige de la contre-flèche à l'aide de boulons (H) de 1/2 x 1 po. La ligne de vie du treuil de sauvetage est ensuite enroulée dans le haut de la poulie (B), puis sur le support de rail M200.

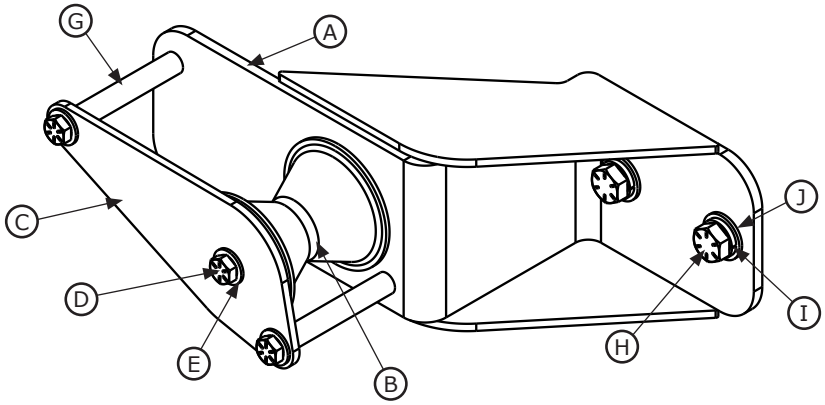

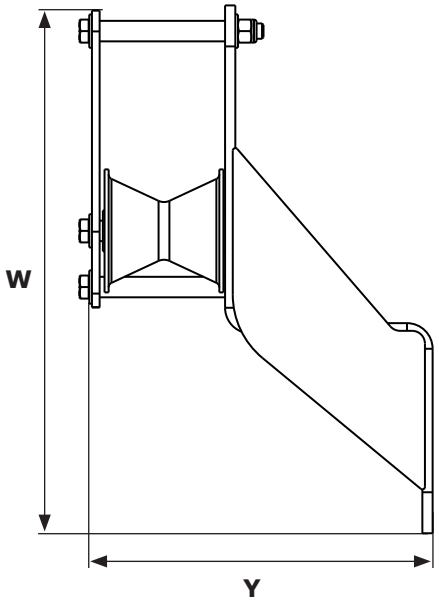

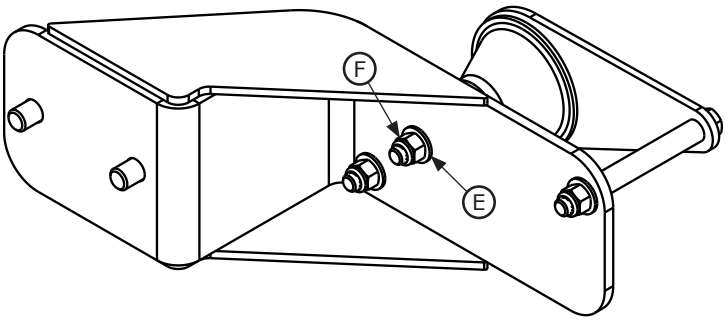

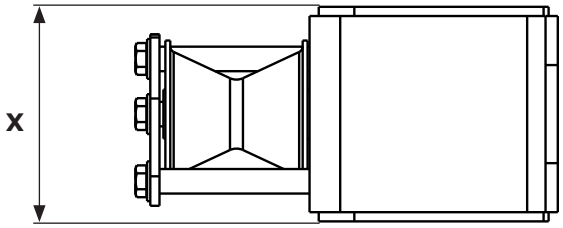

Spécifications des pièces :

W	32,72 cm (12,88 po)
X	11,13 cm (4,38 po)
Y	21,87 cm (8,61 po)

Poids net
3,63 kg (8,0 lb)

Spécifications des composants :

	Numéro de pièce	Composant	Matériau	Quantité
A	8550143	Support vertical	Acier	1
B	9514612	Poulie	Plastique	1
C	9515153	Plaque latérale	Acier	1
D	9512389	Boulon de 3/8 x 4 1/4 po	Acier	3
E	9500826	Rondelle de 3/8 po	Acier	6

	Numéro de pièce	Composant	Matériau	Quantité
F	9505716	Écrou de 3/8 po	Acier	3
G	8515157	Entretoise	Acier inoxydable	3
H	8518432	Boulon de 1/2 x 1 po	Acier	2
I	9504421	Rondelle de blocage de 1/2 po	Acier	2
J	8510037	Rondelle de 1/2 po	Acier	2

Support de rail M200

Fiche technique : 8550147

Protection contre les chutes

APPLICATION :

Le montage sur rail (A) se fixe à l'ensemble de rails de la tige de la contre-flèche. La ligne de vie du treuil de sauvetage est enroulée autour de la poulie (B) et descend jusqu'à l'utilisateur.

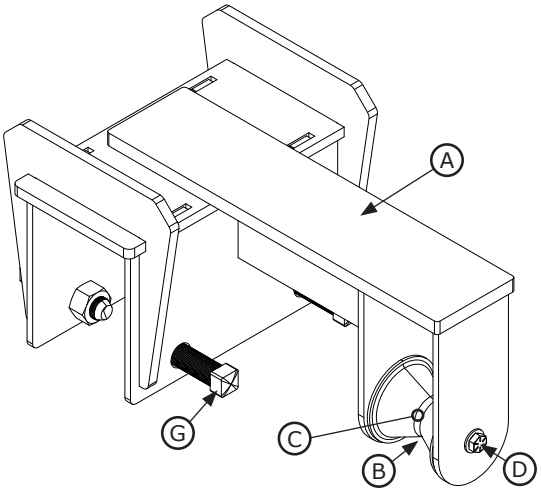

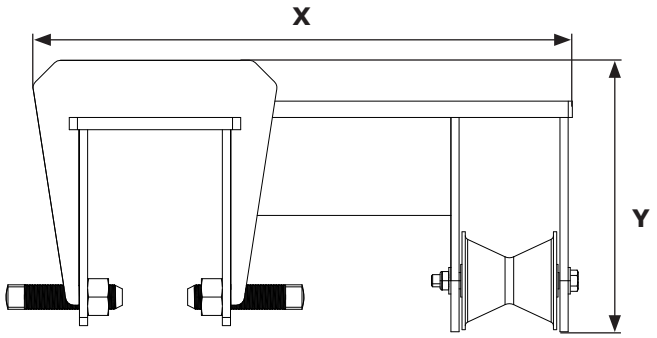

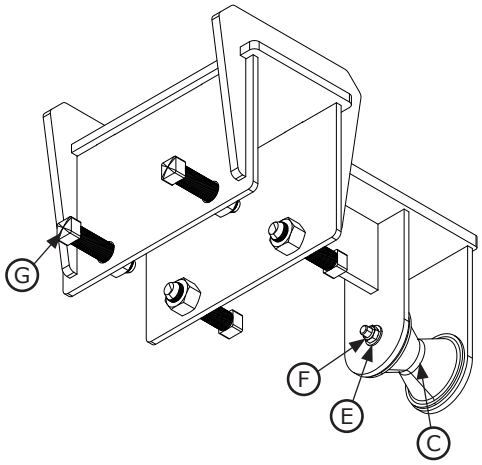

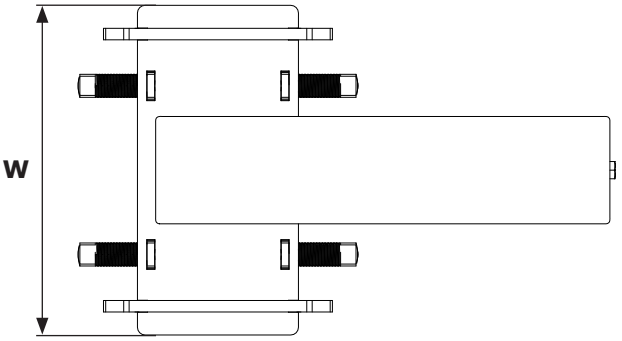

Spécifications des pièces :

W	27,31 cm (10,75 po)
X	44,45 cm (17,50 po)
Y	21,11 cm (8,31 po)

Poids net
15,88 kg (35,0 lb)

Spécifications des composants :

	Numéro de pièce	Composant	Matériau	Quantité
A	8550146	Assemblage soudé du montage sur rail	Acier	1
B	9514612	Poulie	Plastique	1
C	8515157	Entretoise	Acier inoxydable	1
D	9512389	Boulon de 3/8 x 4 1/4 po	Acier	1

	Numéro de pièce	Composant	Matériau	Quantité
E	9500826	Rondelle de 3/8 po	Acier	2
F	9504364	Écrou de 3/8 po	Acier	1
G	8510329	Vis de 3/4 x 3 po	Acier	4

Protección
contra caídas

OSHA 1910.140
OSHA 1926.502

3M™ DBI-SALA® Flexiguard™

Kit de rescate de los sistemas modulares articulados M100/M200

PAQUETE DE HOJA DE DATOS TÉCNICOS

5908527 Rev. B

Hoja de datos técnicos	Descripción	Página
8530885	Descripción general del Kit de rescate del sistema modular articulado M100	22
8550354	Soporte de montaje del cabrestante M100	23
8550142	Soporte vertical M100	24
8550151	Soporte de carril M100	25
8530905	Descripción general del Kit de rescate del sistema modular articulado M200	26
8550355	Soporte de montaje del cabrestante M200	27
8550144	Soporte vertical M200	28
8550147	Soporte de carril M200	29

© 3M 2020

Kit de rescate del sistema modular articulado M100

Hoja de datos técnicos: 8530885

APLICACIÓN:

El kit de rescate del sistema modular articulado M100 incluye accesorios para el sistema modular articulado M100 que permiten que el sistema se utilice para aplicaciones de rescate.

Consulte las hojas de datos enumeradas para conocer las especificaciones de los componentes.

Para obtener más información sobre la instalación del producto, consulte el manual de instrucciones de 3M para conocer el kit de rescate (5908376).

	Componente	Hoja de datos técnicos
Ⓐ	Soporte de montaje del cabrestante M100	8550354
Ⓑ	Soporte vertical M100	8550142
Ⓒ	Soporte de carril M100	8550151

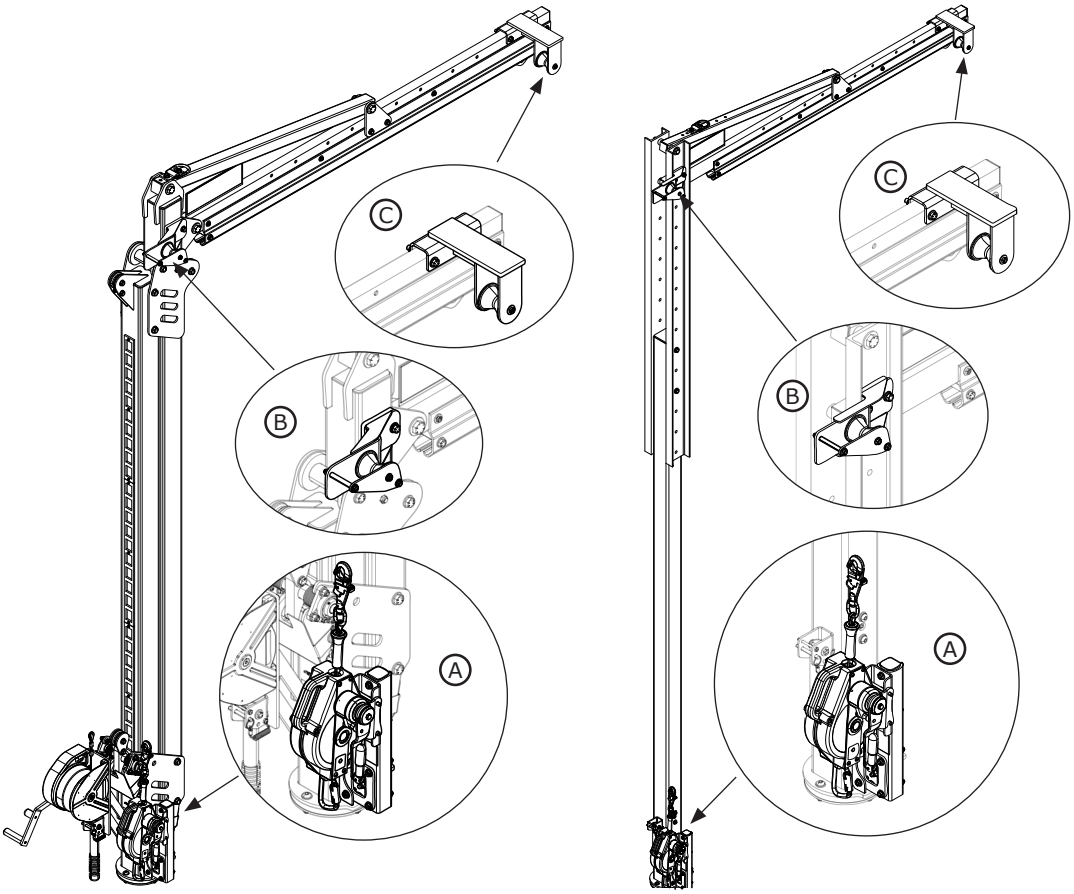

Especificaciones del sistema:	
Estándares:	El kit de rescate del sistema modular articulado está diseñado y probado para cumplir con los requisitos de las normas de la OSHA 1910.140 y OSHA 1926.502.
Capacidad:	Capacidad máxima de 1 persona con un peso combinado (ropa, herramientas, etc.) de no más de 310 lb (140 kg).
Fuerza de detención máxima:	Todos los SRD utilizados con el kit de rescate del sistema modular articulado deben limitar la fuerza de detección máxima a 1.350 lbf (6 kN).

Soporte de montaje del cabrestante M100

Hoja de datos técnicos: 8550354

APLICACIÓN:

El soporte de montaje del cabrestante está asegurado al brazo articulado mediante las placas de compensación (B) en la parte inferior del soporte. Luego, se puede montar un cabrestante de rescate en el montaje del cabrestante (C) del soporte.

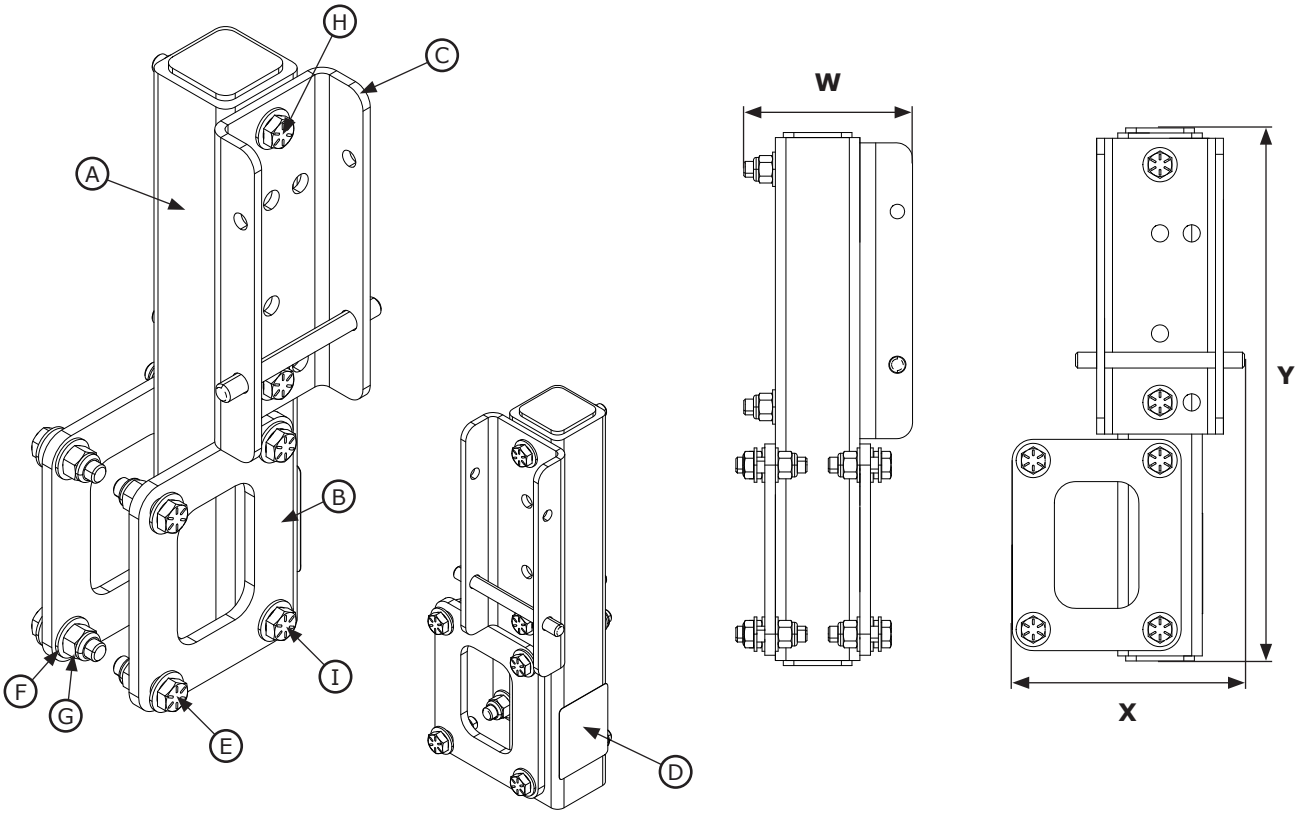

Especificaciones de las piezas:

W	4.18 in (10.62 cm)
X	5.50 in (13.97 cm)
Y	12.61 in. (32.0 cm)

Peso neto
9.0 lb (4.08 kg)

Especificaciones del componente:

	Número de pieza	Componente	Material	Cantidad
A	8550134	Soldadura del montaje del cabrestante	Acero	1
B	9515147	Placa de compensación	Acero	2
C	8510207	Montaje del cabrestante	Acero	1
D	9514429	Etiqueta	Poliéster	1
E	9500983	Perno de 3/8” x 1-1/4”	Acero	4

	Número de pieza	Componente	Material	Cantidad
F	9500826	Arandela de 3/8”	Acero	16
G	9505716	Tuerca de 3/8”	Acero	8
H	8519272	Perno de 3/8” x 3”	Acero	2
I	8519939	Perno de 3/8” x 3-1/4”	Acero	2

Soporte vertical M100

Hoja de datos técnicos: 8550142

APLICACIÓN:

La soldadura (A) está asegurada al brazo articulado mediante los pernos de 1/2in (12.7 mm) x 1 in (25.4 mm) (H) Luego, la línea de vida del cabrestante de rescate se enrosca sobre la parte superior de la polea (B) y sobre el soporte de carril M100.

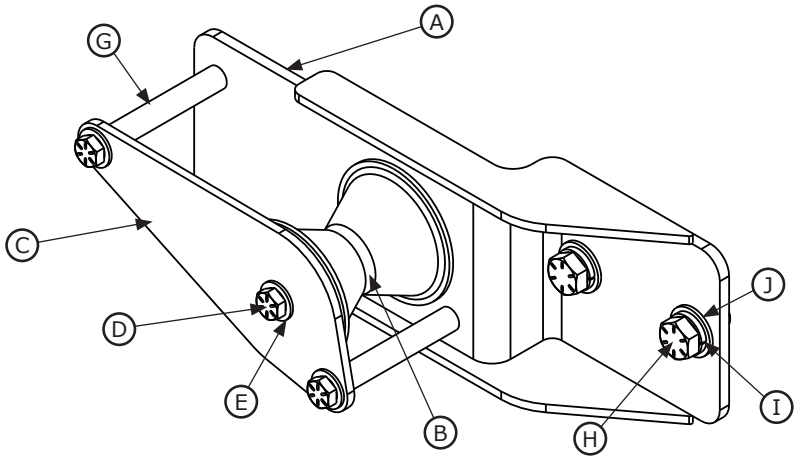

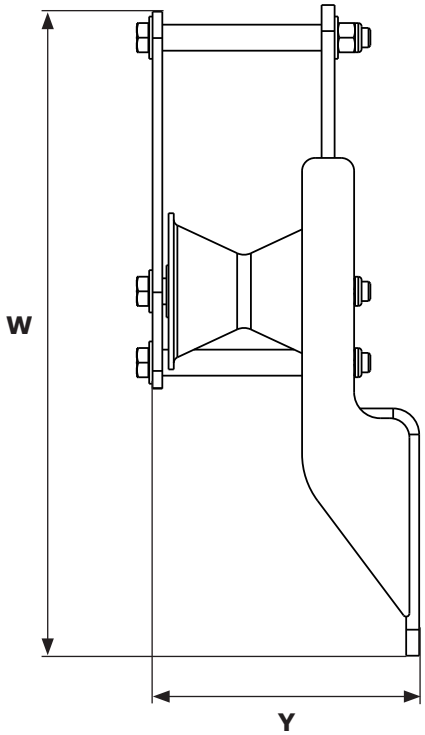

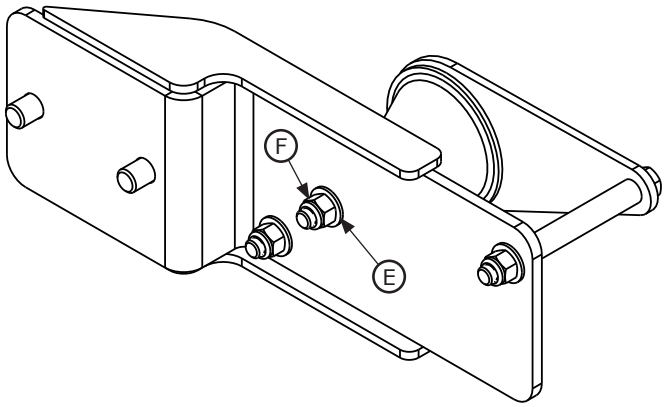

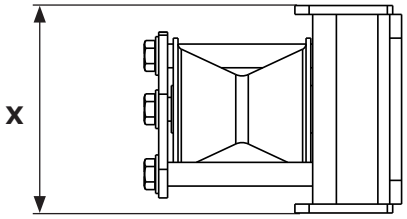

Especificaciones de las piezas:

W	12.50 in (31.75 cm)
X	5.42 in (13.77 cm)
Y	4.38 in (11.13 cm)

Peso neto
6.0 lb (2.72 kg)

Especificaciones del componente:

	Número de pieza	Componente	Material	Cantidad
A	8550141	Soldadura del soporte vertical	Acero	1
B	9514612	Polea	Plástico	1
C	9515153	Placa lateral	Acero	1
D	9512389	Perno de 3/8” x 4-1/4”	Acero	3
E	9500826	Arandela de 3/8”	Acero	6

	Número de pieza	Componente	Material	Cantidad
F	9505716	Tuerca de 3/8”	Acero	3
G	8515157	Espaciador	Acero inoxidable	3
H	8518432	Perno de 1/2” x 1”	Acero	2
I	9504221	Arandela de seguridad de 1/2”	Acero	2
J	8510037	Arandela de 1/2”	Acero	2

Soporte de carril M100

Hoja de datos técnicos: 8550151

Protección contra caídas

APLICACIÓN:

El montaje de carril (A) se conecta al conjunto de carriles del brazo articulado. La línea de vida del cabrestante de rescate se enrosca sobre la polea (B) y baja hacia el usuario.

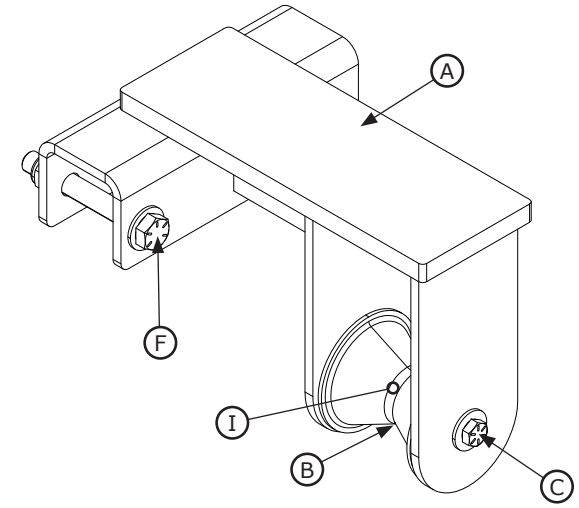

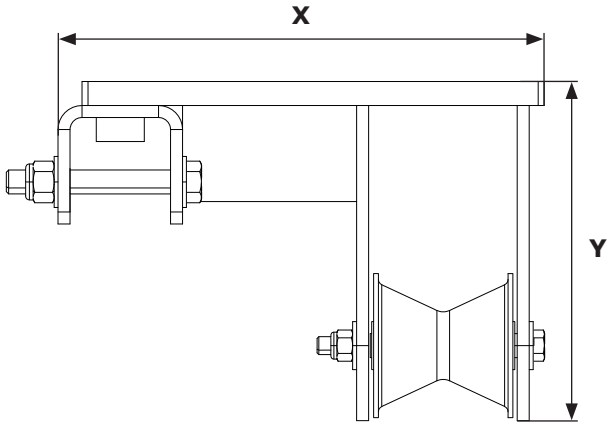

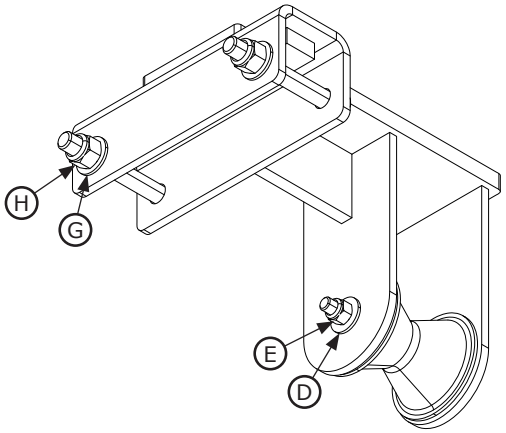

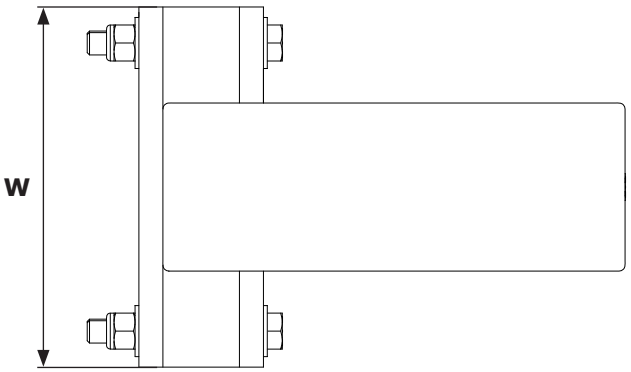

Especificaciones de las piezas:

W	7.50 in (19.05 cm)
X	11.19 in (28.42 cm)
Y	7.06 in (17.93 cm)

Peso neto
10.0 lb (4.54 kg)

Especificaciones del componente:

	Número de pieza	Componente	Material	Cantidad
A	8550150	Soldadura del montaje de carril	Acero	1
B	9514612	Polea	Plástico	1
C	8522180	Perno de 3/8” x 4-1/2”	Acero	1
D	9503645	Arandela de 3/8”	Acero	2
E	9505716	Tuerca de 3/8”	Acero	1

	Número de pieza	Componente	Material	Cantidad
F	8512454	Perno de 1/2” x 3-3/4”	Acero	2
G	8510037	Arandela de 1/2”	Acero	4
H	9501831	Tuerca de 1/2”	Acero	2
I	8515157	Espaciador	Acero inoxidable	1

Kit de rescate del sistema modular articulado M200

Hoja de datos técnicos: 8530905

APLICACIÓN:

El kit de rescate del sistema modular articulado M200 incluye accesorios para el sistema modular articulado M200 que permiten que el sistema se utilice para aplicaciones de rescate.

Consulte las hojas de datos enumeradas para conocer las especificaciones de los componentes.

Para obtener más información sobre la instalación del producto, consulte el manual de instrucciones de 3M para conocer el kit de rescate (5908376).

	Componente	Hoja de datos técnicos
A	Soporte de montaje del cabrestante M200	8550355
B	Soporte vertical M200	8550144
C	Soporte de carril M200	8550147

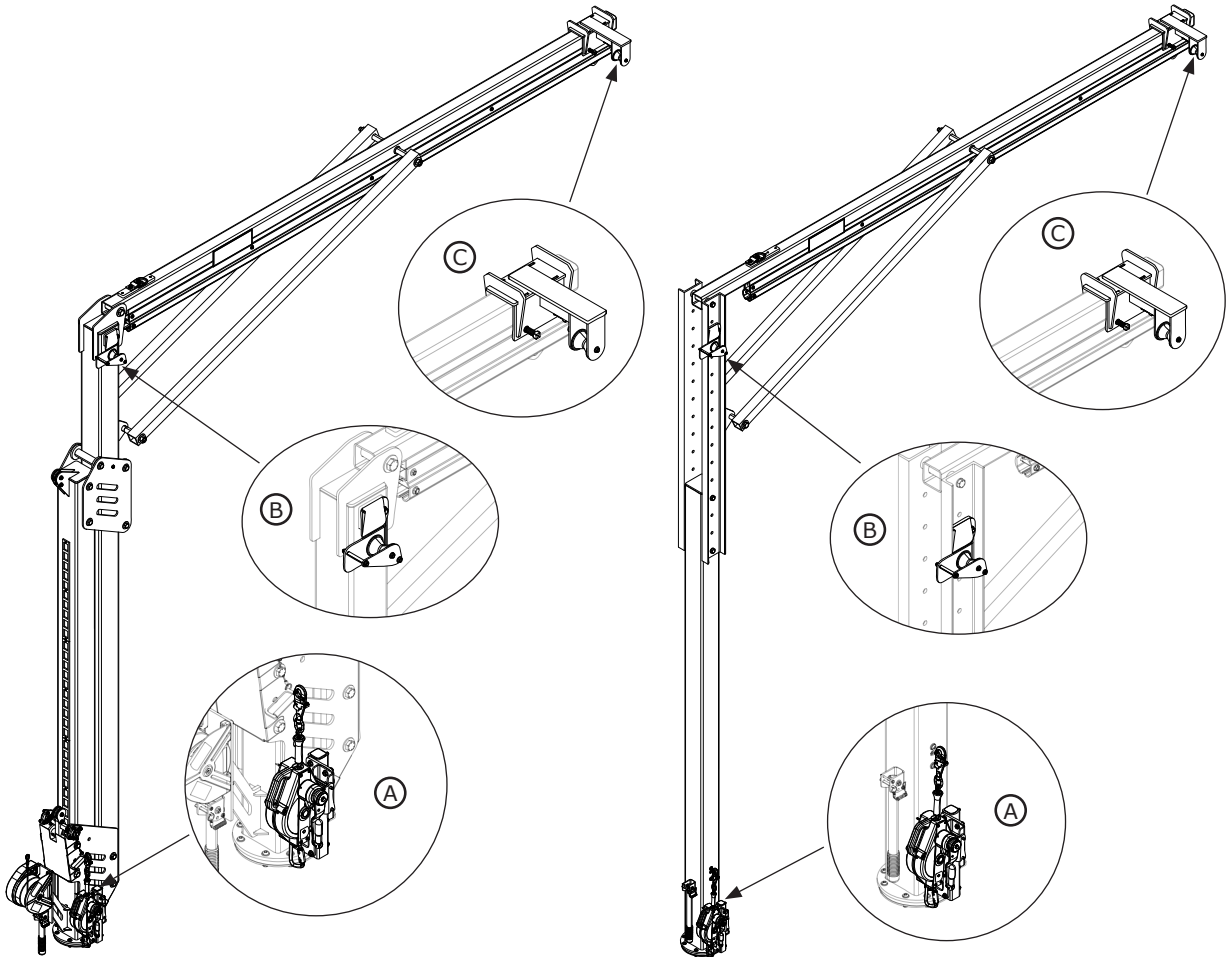

Especificaciones del sistema:	
Estándares:	El kit de rescate del sistema modular articulado está diseñado y probado para cumplir con los requisitos de las normas de la OSHA 1910.140 y OSHA 1926.502.
Capacidad:	Capacidad máxima de 1 persona con un peso combinado (ropa, herramientas, etc.) de no más de 310 lb (140 kg).
Fuerza de detención máxima:	Todos los SRD utilizados con el kit de rescate del sistema modular articulado deben limitar la fuerza de detección máxima a 1.350 lbf (6 kN).

Soporte de montaje del cabrestante M200

Hoja de datos técnicos: 8550355

Protección contra caídas

APLICACIÓN:

El soporte de montaje del cabrestante está asegurado al brazo articulado mediante las placas de compensación (B) en la parte inferior del soporte. Luego, se puede montar un cabrestante de rescate en el montaje del cabrestante (C) del soporte.

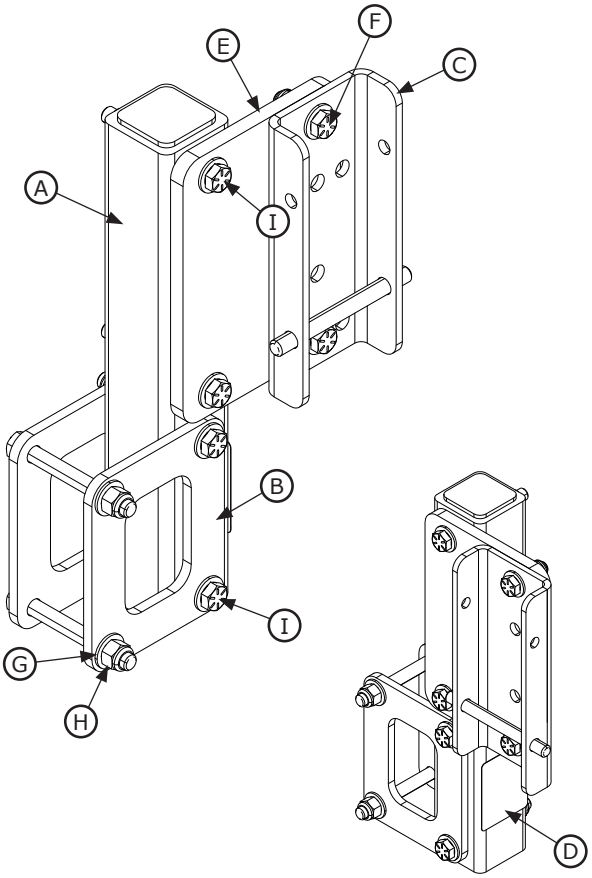

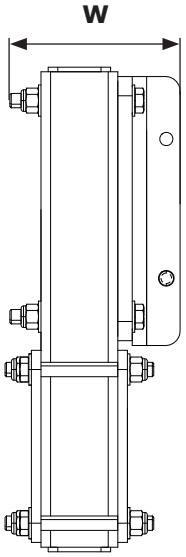

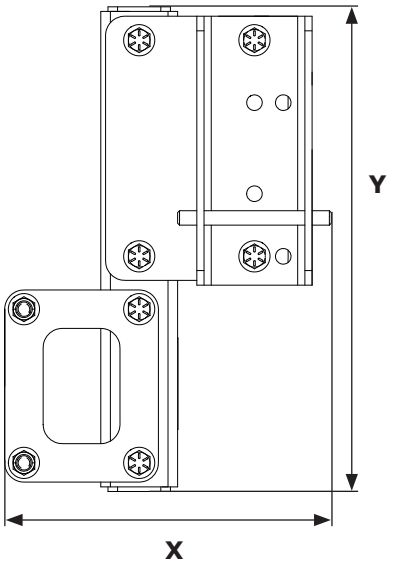

Especificaciones de las piezas:

W	4.50 in (11.43 cm)
X	8.50 in (21.59 cm)
Y	12.61 in (32.0 cm)

Peso neto
12.0 lb (5.44 kg)

Especificaciones del componente:

	Número de pieza	Componente	Material	Cantidad
A	8550134	Soldadura del montaje del cabrestante	Acero	1
B	9515147	Placa de compensación	Acero	2
C	8510207	Montaje del cabrestante	Acero	1
D	9514429	Etiqueta	Poliéster	1
E	9515083	Compensación del cabrestante	Acero	1

	Número de pieza	Componente	Material	Cantidad
F	9500983	Perno de 3/8” x 1-1/4”	Acero	2
G	9500826	Arandela de 3/8”	Acero	16
H	9505716	Tuerca de 3/8”	Acero	8
I	8519939	Perno de 3/8” x 3-1/4”	Acero	6

Soporte vertical M200

Hoja de datos técnicos: 8550144

APLICACIÓN:

La soldadura (A) está asegurada al brazo articulado mediante los pernos de 1/2in (12.7 mm) x 1 in (25.4 mm) (H) Luego, la línea de vida del cabrestante de rescate se enrosca sobre la parte superior de la polea (B) y sobre el soporte de carril M200.

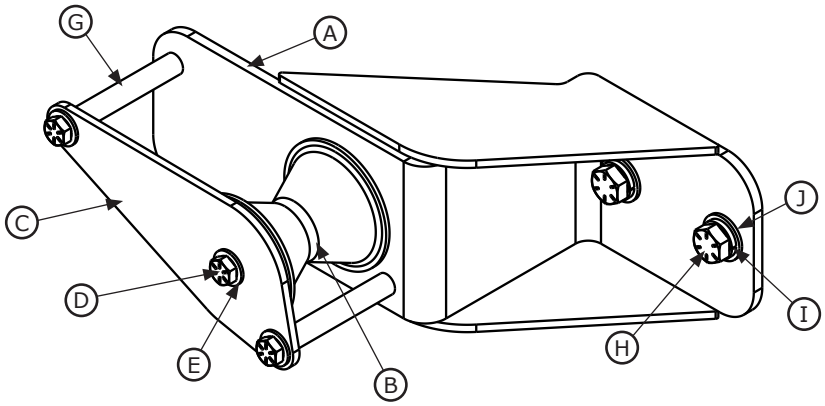

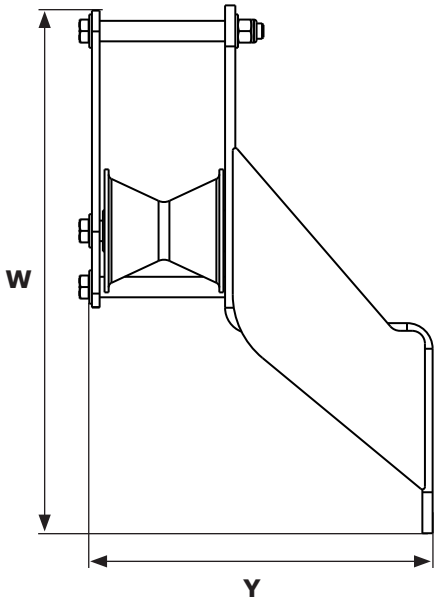

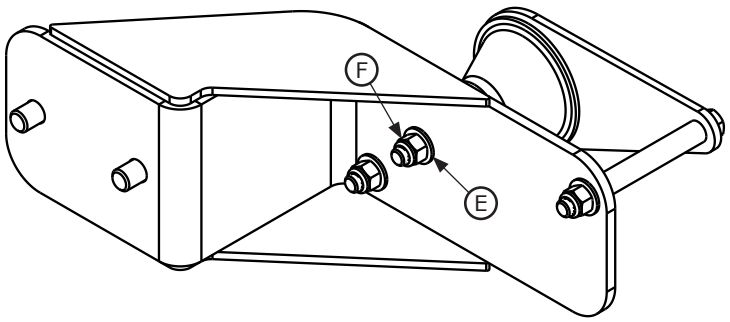

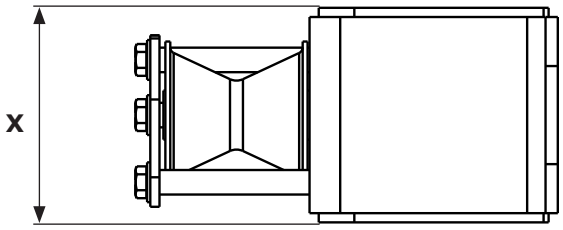

Especificaciones de las piezas:

W	12.88 in (32.72 cm)
X	4.38 in (11.13 cm)
Y	8.61 in (21.87 cm)

Peso neto
8.0 lb (3.63 kg)

Especificaciones del componente:

	Número de pieza	Componente	Material	Cantidad
A	8550143	Soporte vertical	Acero	1
B	9514612	Polea	Plástico	1
C	9515153	Placa lateral	Acero	1
D	9512389	Perno de 3/8” x 4-1/4”	Acero	3
E	9500826	Arandela de 3/8”	Acero	6

	Número de pieza	Componente	Material	Cantidad
F	9505716	Tuerca de 3/8”	Acero	3
G	8515157	Espaciador	Acero inoxidable	3
H	8518432	Perno de 1/2” x 1”	Acero	2
I	9504421	Arandela de seguridad de 1/2”	Acero	2
J	8510037	Arandela de 1/2”	Acero	2

Soporte de carril M200

Hoja de datos técnicos: 8550147

APLICACIÓN:

El montaje de carril (A) se conecta al conjunto de carriles del brazo articulado. La línea de vida del cabrestante de rescate se enrosca sobre la polea (B) y baja hacia el usuario.

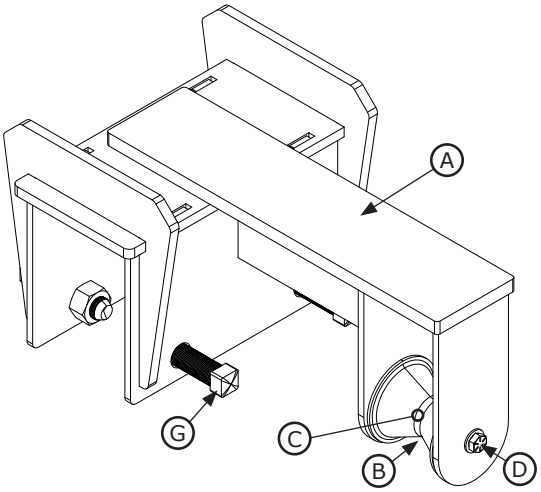

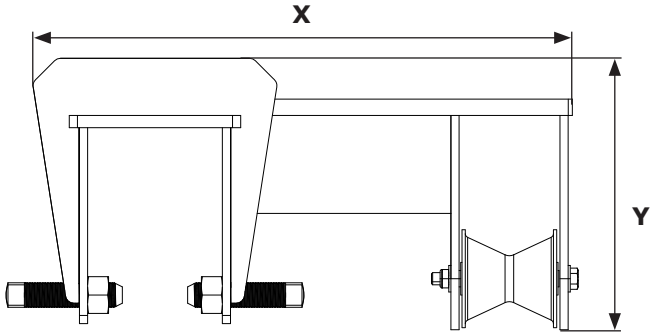

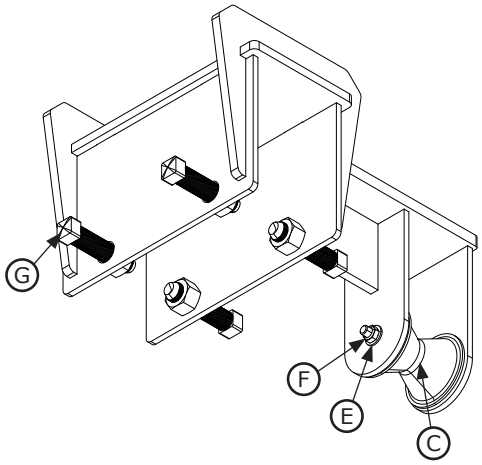

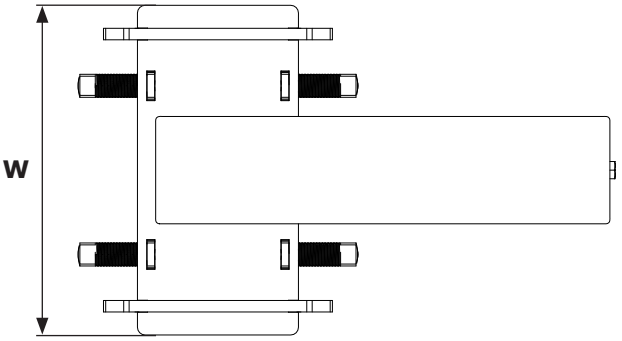

Especificaciones de las piezas:

W	10.75 in (27.31 cm)
X	17.50 in (44.45 cm)
Y	8.31 in (21.11 cm)

Peso neto
35.0 lb (15.88 kg)

Especificaciones del componente:

	Número de pieza	Componente	Material	Cantidad
A	8550146	Soldadura del montaje de carril	Acero	1
B	9514612	Polea	Plástico	1
C	8515157	Espaciador	Acero inoxidable	1
D	9512389	Perno de 3/8” x 4-1/4”	Acero	1

	Número de pieza	Componente	Material	Cantidad
E	9500826	Arandela de 3/8”	Acero	2
F	9504364	Tuerca de 3/8”	Acero	1
G	8510329	Tornillo de 3/4” x 3”	Acero	4

GARANTIE INTERNATIONALE DU PRODUIT, RECOURS LIMITÉ ET LIMITATION DE RESPONSABILITÉ

GARANTIE : CE QUI SUIT REMPLACE TOUTES LES GARANTIES OU CONDITIONS, EXPRESSES OU IMPLICITES, Y COMPRIS LES GARANTIES OU LES CONDITIONS IMPLICITES RELATIVES À LA QUALITÉ MARCHANDE ET À L'ADAPTATION À UN USAGE PARTICULIER.

Sauf disposition contraire de la loi, les produits de protection antichute 3M sont garantis contre tout défaut de fabrication en usine et de matériaux pour une période d'un (1) an à compter de la date d'installation ou de la première utilisation par le propriétaire initial.

RECOURS LIMITÉ : Moyennant un avis écrit à 3M, 3M réparera ou remplacera tout produit présentant un défaut de fabrication en usine ou de matériaux, tel que déterminé par 3M. 3M se réserve le droit d'exiger le retour du produit dans ses installations afin d'évaluer la réclamation de garantie. Cette garantie ne couvre pas les dommages au produit résultant de l'usure, d'un abus ou d'une mauvaise utilisation, les dommages subis pendant l'expédition, le manque d'entretien du produit ou d'autres dommages en dehors du contrôle de 3M. 3M jugera seul de l'état du produit et des options de garantie.

Cette garantie s'applique uniquement à l'acheteur initial et est la seule garantie applicable aux produits de protection antichute de 3M. Veuillez communiquer avec le service à la clientèle de 3M de votre région pour obtenir de l'aide.

LIMITATION DE RESPONSABILITÉ : DANS LES LIMITES PRÉVUES PAR LES LOIS LOCALES, 3M NE SERA TENU POUR RESPONSABLE DE TOUT DOMMAGE INDIRECT, ACCESSOIRE, SPÉCIFIQUE OU CONSÉCUTIF INCLUANT, SANS S'Y LIMITER, LA PERTE DE PROFIT, LIÉS DE QUELQUE MANIÈRE AUX PRODUITS, QUELLE QUE SOIT LA THÉORIE LÉGALE INVOQUÉE.

GARANTÍA GLOBAL DEL PRODUCTO, REPARACIONES LIMITADAS Y LIMITACIÓN DE RESPONSABILIDAD

GARANTÍA: EL SIGUIENTE TEXTO SIRVE A MODO DE GARANTÍA O CONDICIÓN, EXPLÍCITA O IMPLÍCITA, E INCLUYE LAS GARANTÍAS O CONDICIONES IMPLÍCITAS DE COMERCIABILIDAD O APTITUD PARA UN PROPÓSITO ESPECÍFICO.

A menos que las leyes locales indiquen lo contrario, los productos de protección contra caídas 3M tienen garantía por defectos de fábrica en la mano de obra y en los materiales durante un período de un año desde la fecha de instalación o desde el primer uso del propietario original.

REPARACIONES LIMITADAS: 3M reparará o reemplazará un producto si determina que tiene un defecto de fábrica en la mano de obra o en los materiales y tras haber recibido una notificación por escrito sobre el presunto defecto. 3M se reserva el derecho de exigir la devolución del producto a sus instalaciones para evaluar los reclamos sobre la calidad. Esta garantía no cubre los daños ocasionados por el desgaste, el abuso, el mal mantenimiento, o como consecuencia del traslado del producto, u otros daños ajenos al control de 3M. 3M será el único capaz de determinar la condición del producto y las opciones de la garantía.

Esta garantía solo se aplica al comprador original y es la única garantía válida para los productos de protección contra caídas 3M. Comuníquese con el departamento de servicio al cliente de 3M de su región para obtener ayuda.

LIMITACIÓN DE RESPONSABILIDAD: EN LA MEDIDA PERMITIDA POR LAS LEYES LOCALES, 3M NO SERÁ RESPONSABLE DE LOS DAÑOS INDIRECTOS, IMPREVISTOS, ESPECIALES O CONSECUENTES; ENTRE ELLOS, LA PÉRDIDA DE INGRESOS RELACIONADOS DE CUALQUIER MANERA CON LOS PRODUCTOS, INDEPENDIENTEMENTE DE LA TEORÍA JURÍDICA QUE SE PUDIERA INVOCAR.

GLOBAL PRODUCT WARRANTY, LIMITED REMEDY AND LIMITATION OF LIABILITY

WARRANTY: THE FOLLOWING IS MADE IN LIEU OF ALL WARRANTIES OR CONDITIONS, EXPRESS OR IMPLIED, INCLUDING THE IMPLIED WARRANTIES OR CONDITIONS OF MERCHANTABILITY OR FITNESS FOR A PARTICULAR PURPOSE.

Unless otherwise provided by local laws, 3M fall protection products are warranted against factory defects in workmanship and materials for a period of one year from the date of installation or first use by the original owner.

LIMITED REMEDY: Upon written notice to 3M, 3M will repair or replace any product determined by 3M to have a factory defect in workmanship or materials. 3M reserves the right to require product be returned to its facility for evaluation of warranty claims. This warranty does not cover product damage due to wear, abuse, misuse, damage in transit, failure to maintain the product or other damage beyond 3M's control. 3M will be the sole judge of product condition and warranty options.

This warranty applies only to the original purchaser and is the only warranty applicable to 3M's fall protection products. Please contact 3M's customer service department in your region for assistance.

LIMITATION OF LIABILITY: TO THE EXTENT PERMITTED BY LOCAL LAWS, 3M IS NOT LIABLE FOR ANY INDIRECT, INCIDENTAL, SPECIAL OR CONSEQUENTIAL DAMAGES INCLUDING, BUT NOT LIMITED TO LOSS OF PROFITS, IN ANY WAY RELATED TO THE PRODUCTS REGARDLESS OF THE LEGAL THEORY ASSERTED.

Fall Protection

USA
3833 SALA Way
Red Wing, MN 55066-5005
Toll Free: 800.328.6146
Phone: 651.388.8282
Fax: 651.388.5065
3Mfallprotection@mmm.com

Brazil
Rodovia Anhanguera, km 110
Sumaré – SP
CEP: 13181-900
Brasil
Phone: 0800-013-2333
falecoma3m@mmm.com

Mexico
Av. Santa Fe No. 190
Col. Santa Fe, Ciudad de Mexico
CP 01219, Mexico
Phone: 01 800 120 3636
3msaludocupacional@mmm.com

Canada
260 Export Boulevard
Mississauga, ON L5S 1Y9
Phone: 905.795.9333
Toll-Free: 800.387.7484
Fax: 888.387.7484
3Mfallprotection-ca@mmm.com

EMEA (Europe, Middle East, Africa)
EMEA Headquarters:
Le Broc Center
Z.I. 1re Avenue - BP15
06511 Carros Le Broc Cedex
France
Phone: + 33 04 97 10 00 10
Fax: + 33 04 93 08 79 70
informationfallprotection@mmm.com

Australia & New Zealand
137 McCredie Road
Guildford
Sydney, NSW, 2161
Australia
Toll-Free : 1800 245 002 (AUS)
Toll-Free : 0800 212 505 (NZ)
3msafetyaucs@mmm.com

Asia
Singapore:
1 Yishun Avenue 7
Singapore 768923
Phone: +65-6450 8888
Fax: +65-6552 2113
TotalFallProtection@mmm.com

China:
38/F, Maxdo Center, 8 Xing Yi Rd
Shanghai 200336, P R China
Phone: +86 21 62753535
Fax: +86 21 52906521
3MFallProtecton-CN@mmm.com

Korea:
3M Koread Ltd
20F, 82, Uisadang-daero,
Yeongdeungpo-gu, Seoul
Phone: +82-80-033-4114
Fax: +82-2-3771-4271
TotalFallProtection@mmm.com

Japan:
3M Japan Ltd
6-7-29, Kitashinagawa, Shinagawa-ku, Tokyo
Phone: +81-570-011-321
Fax: +81-3-6409-5818
psd.jp@mmm.com

WEBSITE:
3M.com/FallProtection

ISO 9001

bsi. ISO 9001 Quality Management FM534873

EU DECLARATION OF CONFORMITY:
3M.com/FallProtection/DOC