3M™ DBI-SALA® Rollgliss® Descent Devices

User Instructions

Form Number: 5903739, Revision: G

When used and maintained in accordance with the manufacturer's instructions, this product helps provide a method of emergency escape when working at height, referenced by OSHA and industry guidelines including API RP 54 6.12.

For identification of product codes, refer to the product specification tables. See the Product Overview for more product information.

Figure 1 - Product Overview

Model		Connectors		Lifeline	Extended Lifeline (X)
		A	B		
3303015	1	C1	C2	GS1	200 ft. (61 m)
3303016	1	C1	C2	SS1	200 ft. (61 m)

Figure 1 - Product Overview

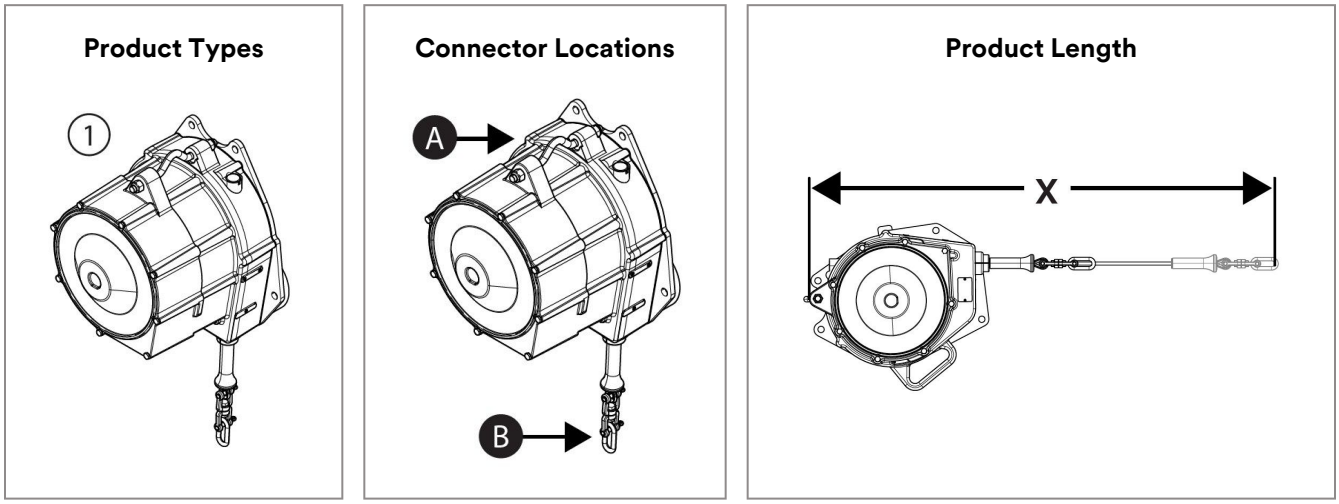

© 3M 2026

Safety Information

Please read, understand, and follow all safety information contained in these instructions, prior to the use of this product. FAILURE TO DO SO COULD RESULT IN SERIOUS INJURY OR DEATH.

These instructions must be provided to the user of the equipment. Retain these instructions for future reference.

Safety Information	**Form:** 5908239, **Revision:** E

Intended Use

This product is used as part of a complete Fall Protection system.

Use in any other application including, but not limited to, non-approved material handling, recreational or sports related activities, or other activities not described in these instructions, is not approved by 3M and could result in serious injury or death.

This product is only to be used by trained users in workplace applications.

⚠ Warning

This product is used as part of a complete Fall Protection system.

All users must be fully trained in the safe installation and operation of their complete Fall Protection system. Misuse of this product could result in serious injury or death. For proper selection, operation, installation, maintenance, and service, refer to all instruction manuals and manufacturer recommendations. For more information, see your supervisor or contact 3M Technical Services.

- **To reduce the risks associated with using a Self-Retracting Device which, if not avoided, could result in serious injury or death:**
  - Inspect the product before each use and after any fall event, in accordance with the procedures specified in these instructions.
  - If inspection reveals an unsafe or defective condition, remove the product from service immediately and clearly tag it “DO NOT USE”. Destroy or repair the product as required by these instructions.
  - Any product that has been subject to fall arrest or impact force must be immediately removed from service. Destroy or repair the product as required by these instructions.
  - Ensure that Fall Protection systems assembled from components made by different manufacturers are compatible and meet all applicable Fall Protection regulations, standards, or requirements. Always consult a Competent Person before using these systems.
  - Ensure the product is configured and installed properly for safe operation as described in these instructions.
  - Ensure the lifeline is kept free from all hazards including, but not limited to: entanglement with users, other workers, moving machinery, other surrounding objects, or impact from overhead objects that could fall onto the lifeline or users.
  - Use appropriate edge protection when the lifeline may contact sharp edges or abrasive surfaces.
  - Do not twist, tie, knot, or allow slack in the lifeline.
  - Avoid trip hazards with legs of the lifeline. If equipped, attach any unused legs of the lifeline to the lanyard parking attachment elements.
  - Do not exceed the number of allowable users specified in these instructions.
  - Do not use in applications that have an obstructed fall path. A clear path is required to lock the SRD. Working on slowly shifting materials (e.g. sand or grain), or within confined spaces or limited spaces, may not allow the worker to reach sufficient speed to lock the SRD.
  - Avoid sudden or quick movements during work operation because this may cause the SRD to unintentionally lock.
  - Use caution when installing, using, or moving the product as moving parts may create pinch points.
  - Immediately remove the product from service if it has been used in a descent.
  - Before use, ensure the descent path and landing area are clear of any obstructions or hazards.
- **To reduce the risks associated with working at height which, if not avoided, could result in serious injury or death:**
  - Your health and physical condition must allow you to safely work at height and to withstand all forces associated with a fall arrest event. Consult your doctor if you have questions regarding your ability to use this equipment.
  - Never exceed allowable capacity of your Fall Protection equipment.
  - Never exceed the maximum free fall distance specified for your Fall Protection equipment.
  - Do not use any Fall Protection equipment that fails inspection, or if you have concerns about the use or suitability of the equipment. Contact 3M customer services with any questions.
  - Some subsystem and component combinations may interfere with the operation of this equipment. Only use compatible connections. Contact 3M customer services before using this equipment in combination with components or subsystems other than those described in these instructions.
  - Use extra precautions when working around moving machinery, electrical hazards, extreme temperatures, chemical hazards, explosive or toxic gases, sharp edges, abrasive surfaces, or below overhead materials that could fall onto you or your Fall Protection equipment.
  - Ensure use of your product is rated for the hazards present in your work environment.
  - Ensure there is sufficient fall clearance when working at height.
  - Never modify or alter your Fall Protection equipment. Only 3M, or persons authorized in writing by 3M, may make repairs to 3M equipment.
  - Before using Fall Protection equipment, ensure a written rescue plan is in place to provide prompt rescue if a fall incident occurs.
  - If a fall incident occurs, immediately seek medical attention for the fallen worker.
  - Only use a full body harness for Fall Arrest applications. Do not use a body belt.
  - Minimize swing falls by working as directly below the anchorage point as possible.
  - A secondary Fall Protection system must be used when training with this product. Trainees must not be exposed to an unintended fall hazard.
  - Always wear appropriate Personal Protective Equipment when installing, using, or inspecting the product.
  - Never work below a suspended load or worker.
  - Always maintain 100% tie-off.

Product Overview

Always ensure you are using the latest revision of your 3M instruction manual. Visit www.3m.com/userinstructions or contact 3M customer services for updated instruction manuals.

Before using this equipment, record the product information from the ID label in the 'Inspection and Maintenance Log' at the back of this manual.

Figure 1 illustrates the product models covered by this instruction. Descent devices are drum-wound lifelines that retract into solid housings. When secured, the device controls the descent speed of a user. This product may be used in Rescue applications, specifically for emergency descent.

Figure 2 identifies key components of the available product models. The Lifeline (A) extends and retracts from within the Housing (B). The Top Connector (D) mounted on the product secures the product to an anchorage point. The Bottom Connector (C) is secured at the end of the lifeline and may be used to interface with other connectors or connection points. The Suspension Bars (E), where applicable, are used to help position the product.

See the product specification tables for more information on Component Specifications.

Figure 2 - Components

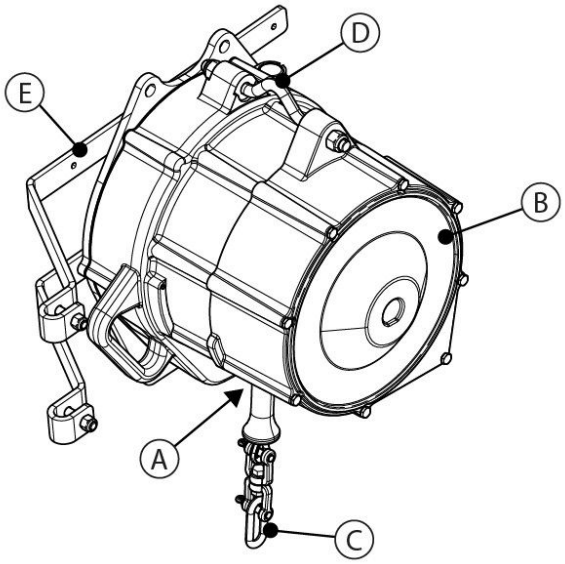

Accessories are available for use with this product. A Brake Trolley is included (2103144, 2103145) is included with each descent device model. The brake trolley is used to secure the user to the descent system for angled descent applications.

Descent Device Model	Brake Trolley Model
3303015	2103145
3303016	2103144

Brake Trolley (2103144, 2103145)

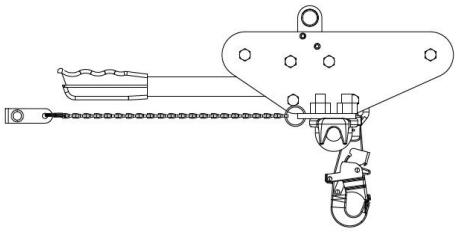

Product Specification Tables

System Specifications

User Capacity:	One person with a combined weight (including clothing, tools, etc.) of 75 lb. - 310 lb. (34 kg - 141 kg).
Nominal Descent Speed:	6.0 ft/s (1.8 m/s)

Component Specifications

Figure 2 Reference	Component	Materials
A	Lifeline	(see Lifeline Specifications)
B	Housing	Aluminum
C	Bottom Connector	(see Connector Specifications)
D	Top Connector	(see Connector Specifications)
E	Suspension Bars	Steel

Connector Specifications

Figure 1 Reference	Model Number	Description	Material	Gate Opening	Gate Strength	Tensile Strength
C1	9507913	Anchorage handle	Stainless steel	---	---	5,000 lbf (22.2 kN)
C2	9501419	Oval link connector	Stainless steel	---	---	5,000 lbf (22.2 kN)

Connector Specifications

C1

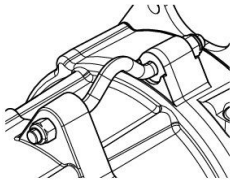

C2

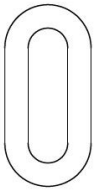

Lifeline Specifications

Figure 1 Reference	Description
GS1	4.76 mm (3/16 in.) galvanized steel wire rope
SS1	4.76 mm (3/16 in.) stainless steel wire rope [7 x 19]

Accessories

Model Number	Component	Materials
2103144	Brake Trolley	Zinc-plated steel
2103145	Brake Trolley	Stainless steel

1.0 Product Application

1.1 Purpose: Descent devices are used for emergency descent or escape. The user prepares the product for descent, then secures to the descent device to lower themselves to safety. For more information on system applications, see the "Product Overview" and any sections about installation or use.

1.2 Supervision: Use of this equipment must be supervised by a Competent Person.

1.3 Resale and Distribution: If this product is resold outside the original country of destination, the re-seller must provide these instructions in the language of the country in which the product will be used.

1.4 Training: This equipment must be installed and used by persons trained in its correct application. These instructions are to be used as part of an employee training program as required by national, regional, or local standards. It is the responsibility of the users and installers of this equipment to ensure they are familiar with these instructions, trained in the correct care and use of this equipment, and are aware of the operating characteristics, application limitations, and consequences of improper use of this equipment.

1.5 Rescue Plan: When using this equipment and connecting subsystems, the employer must have a written rescue plan and the means to implement and communicate that plan to users, authorized persons, and rescuers. A trained, on-site rescue team is recommended. Team members should be provided with the equipment and techniques necessary to perform a successful rescue. Training should be provided on a periodic basis to ensure rescuer proficiency. Rescuers should be provided with these instructions. There should be visual contact or means of communication with the person being rescued at all times during the rescue process.

2.0 System Requirements

2.1 Anchorage: The anchorage structure securing this product must be able to withstand any required loads as permitted by its Fall Protection system. See Section 4 for more information.

2.2 Capacity: The user capacity of a complete Fall Protection system is limited by its lowest rated maximum capacity component. For example, if your connecting subsystem has a capacity that is less than your harness, you must comply with the capacity requirements of your connecting subsystem. See the manufacturer instructions for each component of your system for capacity requirements.

2.3 Environmental Hazards: Use of this equipment in areas with environmental hazards may require additional precautions to prevent injury to the user or damage to the equipment. Hazards may include, but are not limited to: high heat, strong winds, chemicals, corrosive environments, high voltage power lines, explosive or toxic gases, moving machinery, sharp edges, or overhead materials that may fall and contact the user or equipment. Contact 3M customer services for further clarification.

2.4 Lifeline Hazards: Ensure the lifeline is kept free from all hazards including, but not limited to: entanglement with users, other workers, moving machinery, other surrounding objects, or impact from overhead objects that could fall onto the lifeline or users.

2.5 Component Compatibility: 3M equipment is designed for use with 3M equipment. Use with non-3M equipment must be approved by a Competent Person. Substitutions made with non-approved equipment may jeopardize equipment compatibility and may affect the safety and reliability of your Fall Protection system. Read and follow all instructions and warnings for all equipment prior to use.

2.6 Connector Compatibility: Connectors are compatible with connecting elements when the size and shape of either component does not cause the connector to inadvertently open, regardless of orientation. Connectors must comply with applicable standards. Connectors must be fully closed and locked during use.

3M Connectors (snap hooks and carabiners) are designed to be used only as specified in each instruction manual. Ensure connectors are compatible with the system components to which they are connected. Do not use equipment that is noncompatible. Use of non-compatible components may cause the connector to unintentionally disengage. See figure for reference. If the connecting element to which a connector attaches is undersized or irregular in shape, a situation could occur where the connecting element applies a force to the gate of the connector (A). This force could then cause the gate to open (B), disengaging the connector from the connecting element (C).

2.7 Making Connections: All connections must be compatible in size, shape, and strength. See figure for examples of inappropriate connections.

> Snap hooks with a gate opening of larger than 1.0 in. (2.54 cm) must never be connected to D-Rings or other connecting elements, unless the snap hook has a gate strength of 3,600 lbf (16 kN) or greater.

Never secure connectors in the following ways:

A. To a D-Ring to which another connector is attached.
B. In a manner that would result in a load on the gate. Large-throat snap hooks should not be connected to D-Rings or other connecting elements, unless the snap hook has a gate strength of 3,600 lbf (16 kN)) or greater.
C. In a false engagement, where size or shape of the connector or connecting element is not compatible and, without visual confirmation, would seem to be fully engaged.
D. To each other.
E. Directly to harness webbing, lanyard leg material, or tie-back material unless such a connection is explicitly allowed for by the manufacturer instructions.
F. To any object whose size or shape does not allow the connector to fully close and lock, or that could cause connector roll-out.
G. In a manner that does not allow the connector to align properly while under load.

Figure 3 - Connector Compatibility

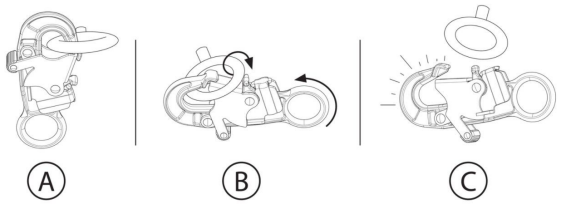

Figure 4 - Making Connections

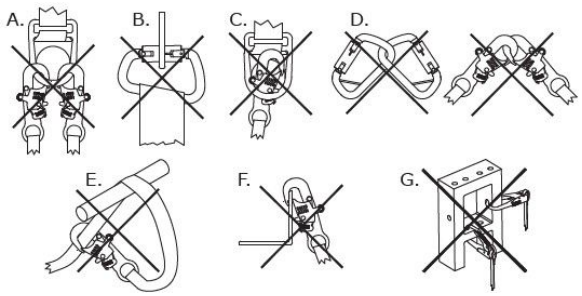

3.1 Overview: Descent devices must be installed as described in their manufacturer instructions. All system requirements must be met as described. Effective planning and awareness of your worksite and your equipment are of great help in making this process move as smoothly as possible.

3.2 Planning: Plan your Fall Protection system before starting your work. Account for all factors that may affect your safety before, during, and after a fall. Consider all requirements and limitations specified in these instructions.

A. **Sharp Edges:** Avoid working where system components may be in contact with, or scrape against, unprotected sharp edges and abrasive surfaces. All sharp edges and abrasive surfaces should be covered with protective material.
B. **Descent Path:** Always ensure that your descent path is clear of all obstructions before descent. A safe descent path permits safe landing of the user.
C. **Descent Speed:** The descent speed of the user increases as their weight increases. Descent speed may also be affected by the angle of descent from vertical, sag of the lifeline, system length, the position of the user, and environmental conditions.

> A range of plus-or-minus 2.0 ft/s (0.61 m/s) can be expected for the descent speeds listed below.

> These descent speeds assume that no additional braking is applied through use of the brake trolley.

Descent Speeds at Various User Weights and Angles of Descent

Angle of Descent (From Vertical)	120 lb (55 kg)	220 lb (100 kg)	300 lb (136 kg)
75 degrees	3.7 ft/s (1.1 m/s)	6.8 ft/s (2.1 m/s)	9.3 ft/s (2.8 m/s)
70 degrees	4.9 ft/s (1.5 m/s)	9.0 ft/s (2.7 m/s)	12.3 ft/s (3.7 m/s)
65 degrees	6.1 ft/s (1.8 m/s)	11.1 ft/s (3.4 m/s)	11.5 ft/s (3.5 m/s)
60 degrees	7.2 ft/s (2.2 m/s)	10.9 ft/s (3.3 m/s)	12.2 ft/s (3.7 m/s)
55 degrees	8.2 ft/s (2.5 m/s)	11.5 ft/s (3.5 m/s)	12.9 ft/s (3.9 m/s)
50 degrees	9.2 ft/s (2.9 m/s)	12.0 ft/s (3.6 m/s)	13.6 ft/s (4.1 m/s)
45 degrees	10.1 ft/s (3.1 m/s)	12.4 ft/s (3.8 m/s)	13.1 ft/s (4.0 m/s)

D. **Systems with Guide Cables:** Sloped descent configurations will require a guide cable. Systems that require a guide cable must be installed by a Qualified Person. The guide cable must meet all requirements and its strength should be verified by performing a test descent after installation.

- **Guide Cable Requirements:** The guide cable must be installed with enough slope to ensure the user will reach the intended landing area. Sag should be limited. The guide cable must be able to support the user's weight during a descent.

Required Guide Cable Specifications
3/8 in. - 5/8 in. (0.9525 cm - 1.5875 in.) wire rope

- **Test Descent:** 3M recommends performing a test descent using a 120 lb. (55 kg) test weight. The descent speed should be uniform and allow any potential users to reach the landing area safely. The descent speed should approximately match the appropriate speeds listed in these instructions.

> The descent device does not need to be serviced after a test descent.

3.3 Installing the Descent Device: A guide cable should be prepared before installing the descent device. See figure for an example configuration in full.

Figure Reference	Description
A	Suspension Bar
B	Guide Cable Subsystem

Figure Reference	Description
C1	Guide Cable - Theoretical Straight Line
C2	Guide Cable - Line with Sag
D	Angle of Guide Cable from Vertical
E	Initial Guide Cable Sag
F	Center of Span

Figure 5 - Installing the Descent Device

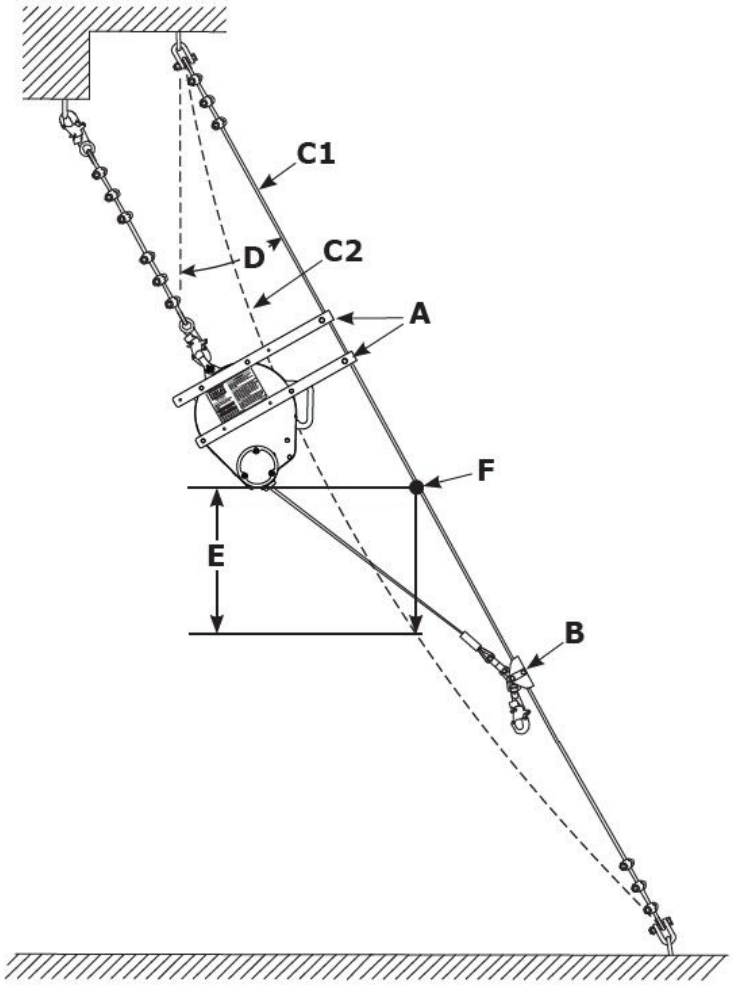

A. **Install the Suspension Bars:** See figure for reference.

1. Remove the four bolts (A) at the top of the descent device. Each bolt is 1/4-20 x 1-1/4 in.
2. Position the suspension bars (B) on the descent device, then secure with the provided fasteners. Torque the fasteners to 60 in-lb. (6.8 N-m).

Figure 5A - Installing the Descent Device

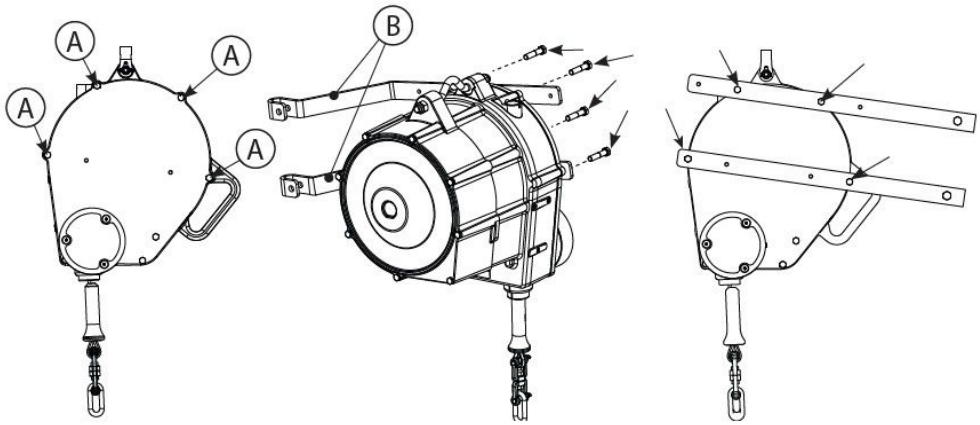

B. **Connect to Anchorage:** See figure for reference. Any anchorage structure selected for use with the descent device must meet all strength requirements specified in these instructions.

> The handle of the descent device may be connected to a secondary anchorage point using a tie-off adapter or similar equipment. This will help prevent the device from falling while it is being installed.

Figure Reference	Description
A	Anchorage Connection Point
B	Anchorage Structure
C	Connector (Descent Device)
D	Cable Lanyard
E	Tie-Off Adapter

Figure 5B - Connect to Anchorage

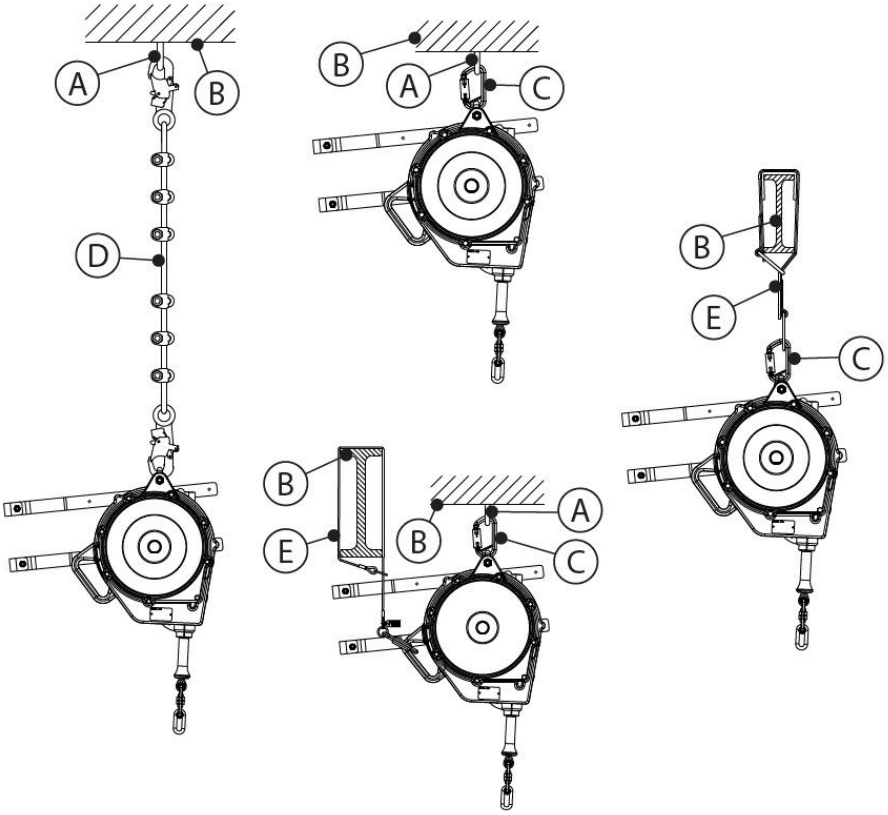

C. **Prepare the Brake Trolley:**See figure for reference.

1. Remove the two lower bolts from the brake trolley. Remove the trolley connector (A) and brake handle (B).
2. Place the brake trolley on the guide cable, enclosing the cable within the trolley.
3. Install the brake handle back onto the trolley. Torque the fasteners to 60 in-lb. (6.8 N-m).
4. Install the chain clamp (C). The chain clamp may be used to keep the trolley at its position on the cable.

Figure 5C - Prepare the Brake Trolley

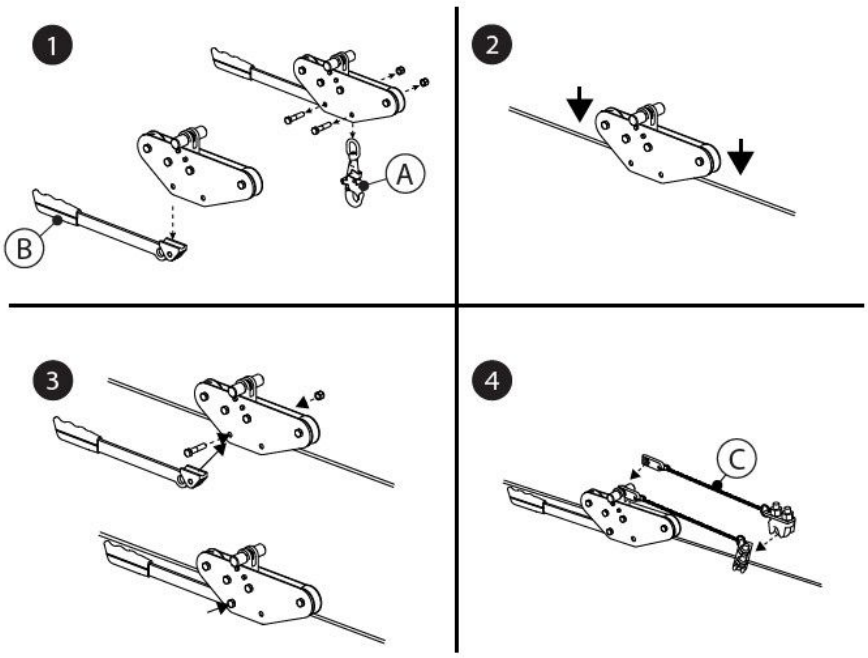

D. **Place the Descent Device:** See figure for reference.

1. Capture the guide cable. Place the end of each suspension bar on the guide cable as shown. Capture the guide cable in the suspension bars using 3/8-16 x 1-3/4 bolts and 3/8-16 Nylok nuts. Torque the fasteners to 60 in-lb. (6.8 N-m).
2. Secure the descent device's connector to the brake trolley. Place the trolley connector and descent device connector within the trolley. Then, replace the trolley connector bolt so that it captures both the trolley connector and the descent device connector within the trolley. Torque the fasteners to 60 in-lb. (6.8 N-m).

Figure 5D - Place the Descent Device

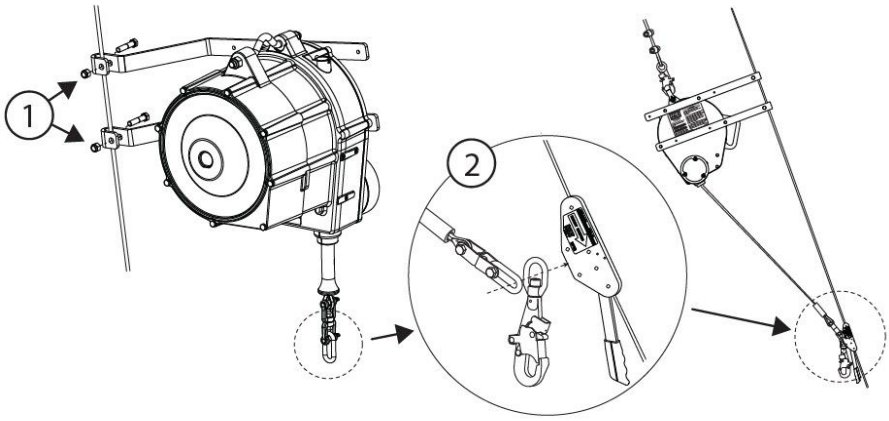

4.0 Use

4.1 Before Each Use: Verify that your work area and Fall Protection system meet all criteria defined in these instructions. Verify that a formal Rescue Plan is in place. Inspect the product per the 'User' inspection points defined in the "Inspection and Maintenance Log". If inspection reveals an unsafe or defective condition, or if there is any doubt about its condition for safe use, remove the product from service immediately. Clearly tag the product "DO NOT USE". See Section 5 for more information.

4.2 Anchorage: In addition to product capacity, any fall protection system must take into account the strengths of any supporting structures or components.

1. **Anchorage Structure:** The anchorage structure securing this product must be able to withstand the required loads, as permitted by this product's fall protection system.

   See below for a list of recommended anchorage strengths based on system configuration.

   > Recommended anchorage strengths include a 2:1 Safety Factor.

   > These recommendations are for various system configurations using 200 ft. (61 m) long, 5/8 in. (1.5875 cm), 7x19 steel aircraft cable.

System Length: 115 ft. (35 m)		
	Initial Sag of Guide Cable	
45 degrees	8.3 ft. (2.5 m)	2,800 lbf (12.46 kN)
60 degrees	5.5 ft. (1.7 m)	3,750 lbf (16.68 kN)
75 degrees	2.9 ft. (0.9 m)	6,900 lbf (30.69 kN)

System Length: 200 ft. (61 m)		
Angle of Guide Cable (From Vertical)	Initial Sag of Guide Cable	Recommended Anchorage Strength
45 degrees	14.4 ft. (4.4 m)	3,050 lbf (13.57 kN)
60 degrees	10.0 ft. (3.1 m)	4,100 lbf (18.24 kN)

System Length: 200 ft. (61 m)		
Angle of Guide Cable (From Vertical)	Initial Sag of Guide Cable	Recommended Anchorage Strength
75 degrees	5.1 ft. (1.6 m)	7,500 lbf (33.36 kN)

2. **Anchorage Connection Points:** Anchorage connection points used with the product must be able to withstand any loads applied by the product.

4.3 Performing a Descent: After the descent device has been installed, the user secure to the system for descent. See figure for reference. To perform a descent:

> After connecting to a full body harness, ensure the D-ring is positioned to hold the user upright during use.

> Never use a body belt with the descent device.

> For more information on your harness, refer to its manufacturer instructions.

1. Secure the connector of the brake trolley (A) to the sternal D-ring (B) of your harness.
2. Grip the brake trolley handle (C). To slow your descent, pull down on the handle.
3. Step off the structure to begin your descent. As you approach the next platform, bend your knees and lean back slightly to brace for landing.
4. After landing, disconnect the brake trolley from your harness. If the lifeline is disconnected from its anchor point, it will retract back to the descent device. Depending on the application, it may be necessary to assist the brake trolley back to the descent device.

Figure 6 - Performing a Descent

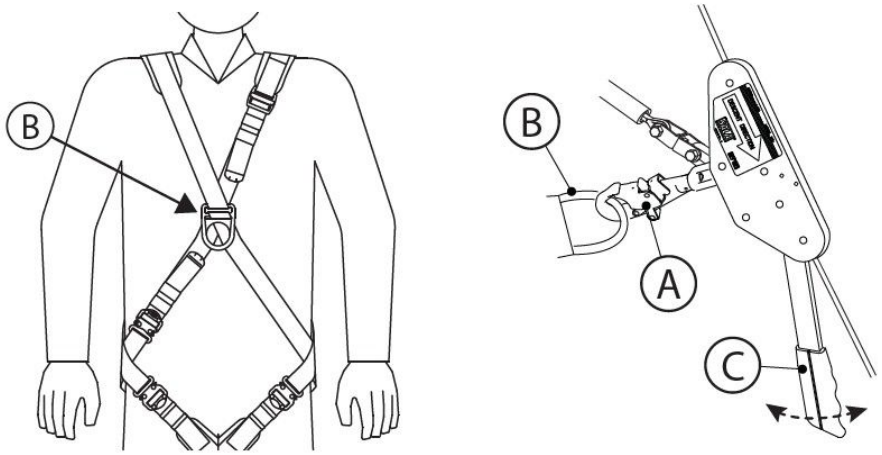

4.4 After a Fall: If this equipment is subjected to fall arrest or impact force, remove it from service immediately. Clearly tag it “DO NOT USE”. See Section 5 for more information.

4.5 After a Descent: This product must be sent to an authorized service center for inspection after an emergency descent. The authorized service center should determine whether the product needs to be repaired.

5.0 Inspection

> After equipment has been removed from service, it may not be returned to service until a Competent Person confirms in writing that it is acceptable to do so.

5.1 Inspection Frequency: The product shall be inspected before each use by the user and, additionally, by a Competent Person other than the user at the intervals specified below. A higher frequency of equipment use and harsher conditions may require increasing the frequency of Competent Person inspections. The frequency of these inspections should be determined by the Competent Person per the specific conditions of the worksite.

Applicable Standard or Region	Required Frequency of Competent Person Inspections
ANSI and OSHA	Once every year

5.2 Inspection Procedures: Inspect this product per the procedures listed in the “Inspection and Maintenance Log”. Documentation of each inspection should be maintained by the owner of this equipment. An inspection and maintenance log should be placed near the product or be otherwise easily accessible to users. It is recommended that the product is marked with the date of next or last inspection.

5.3 Defects: If the product cannot be returned to service because of an existing defect or unsafe condition, then the product must be either destroyed or sent to 3M or a 3M-authorized service center for repair.

5.4 Product Life: The functional life of the product is determined by work conditions and maintenance. As long as the product passes inspection criteria, it may remain in service.
5.5 Recertification: This product must be recertified by an authorized service center per the specified intervals. If the product has been removed from service, then it must be recertified before returning to service. Recertification must be completed by an authorized service center.

Recertification Period
At least every two years

6.0 Maintenance, Storage, and Repair

> Equipment that is in need of maintenance or scheduled for maintenance should be tagged “DO NOT USE”. These equipment tags should not be removed until maintenance is performed.

6.1 Cleaning: Periodically clean the lifeline and the exterior of the product with water and a mild soap solution. Rinse the product thoroughly and air dry. Clean labels as necessary. For more information, please refer to the technical bulletin on our website: https://www.3M.com/FallProtection/Mechanical-Device-Cleaning

6.2 Disposal: Cut or otherwise disable the lifeline, then dispose of the product appropriately.

6.3 Repair: Only 3M or parties authorized in writing by 3M may make repairs to this equipment. Do not attempt to disassemble the product or lubricate any parts.

6.4 Storage and Transport: Store and transport the product in a cool, dry, clean environment out of direct sunlight. Avoid areas where chemical vapors may exist. Thoroughly inspect components after extended storage.

> Sudden transitions between warm and extremely cold environments could affect the performance of your equipment. Mechanical devices (such as self-retracting devices, winches, retrieval devices, climbing sleeves, etc.) should be adapted for use in extreme cold or heat by storing them in temperatures similar to the work environment. Always perform a pre-use inspection of your equipment in its work environment before using it.

Labels Glossary

7.0 Labels and Markings

7.1 Summary: The "Product Labels" figure illustrates labels and markings present on the product. See below for a summary of information provided with each label and marking.

> All label visuals are representations. Always refer to your product labels for specific compliance and performance information.

> Missing or damaged labels must be replaced. All labels must be fully legible.

A	Product use label
B	Identification label
C	Warning label
D	Brake trolley use and inspection label

Figure 7 - Product Labels

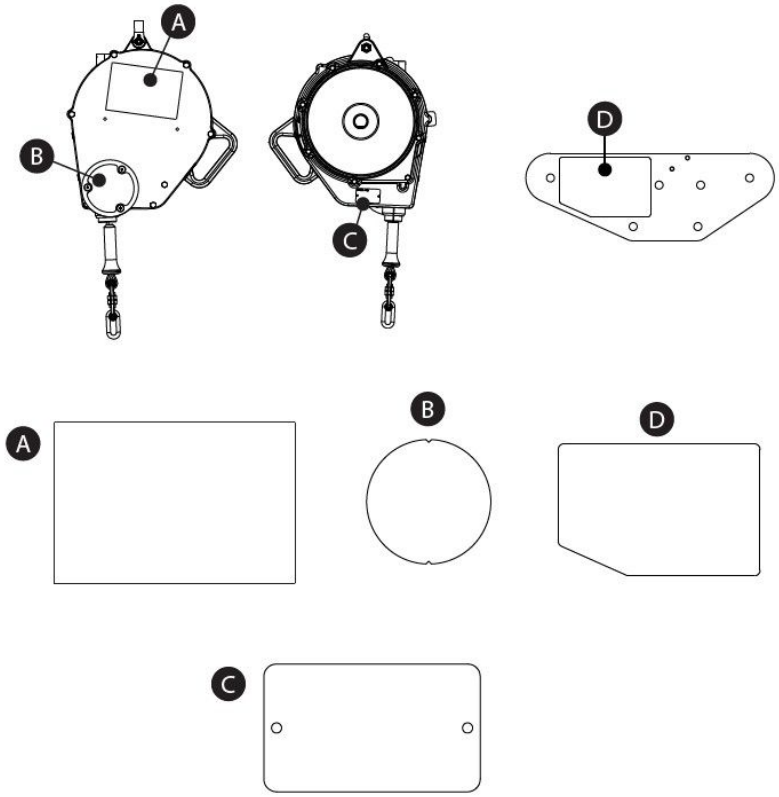

RFID Tag

Location: 3M product covered in these user instructions is equipped with a Radio Frequency Identification (RFID) Tag. RFID Tags may be used in coordination with an RFID Tag Scanner for recording product inspection results. See "RFID Tag Location" for where your RFID Tag is located.

Disposal: Prior to disposing of this product, remove the RFID Tag and dispose/recycle in accordance with local regulations.

For more information, please visit our website: http://www.3M.com/FallProtection/RFID

Figure 8 - RFID Tag Location

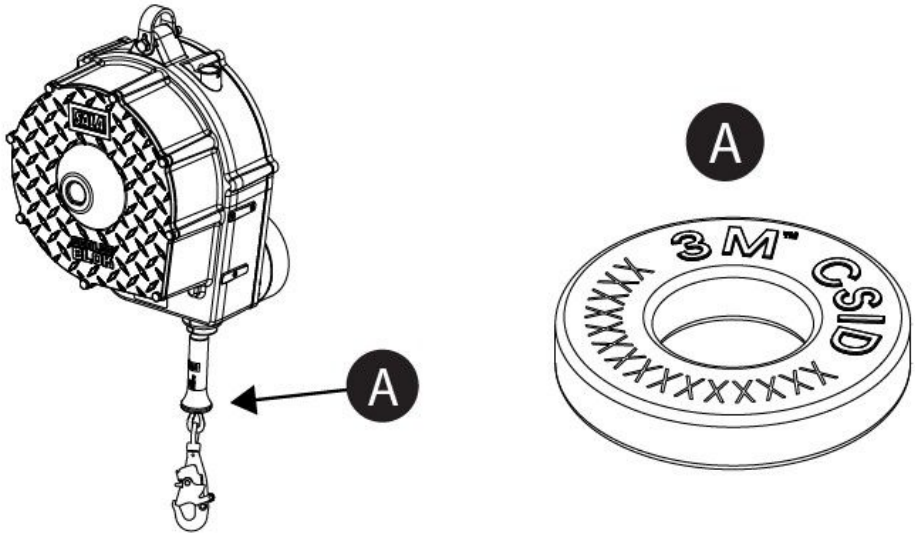

Glossary

Definitions: The following terms and definitions are used in these instructions:

> For a comprehensive list of terms and definitions, please visit our website: www.3m.com/FallProtection/ifu-glossary

- **Authorized Person:** A person assigned by the employer to perform duties at a location where the person will be exposed to a fall hazard.
- **Competent Person:** One who is capable of identifying existing and predictable hazards in the surroundings or working conditions which are unsanitary, hazardous, or dangerous to employees, and who has authorization to take prompt corrective measures to eliminate them.
- **Fall Arrest System:** A collection of Fall Protection equipment configured to protect the user in the event of a fall.
- **Qualified Person:** A person with a recognized degree, certificate, or professional standing, or who by extensive knowledge, training, and experience has successfully demonstrated their ability to solve or resolve problems relating to Fall Protection and Rescue systems to the extent required by applicable national, regional, and local regulations.
- **Rescue System:** A collection of Fall Protection equipment configured to remove a person from hazards to a safe location. No free fall is permitted.
- **Rescuer:** A person using the Rescue system to perform an assisted rescue.
- **Restraint System:** A collection of Fall Protection equipment configured to prevent the user from reaching a fall hazard. No free fall is permitted.
- **User:** A person who performs activities while protected by a Fall Protection system.
- **Work Positioning System:** A collection of Fall Protection equipment configured to support a user at a work position.

Inspection and Maintenance Log

A copy of this table should be used for each inspection. Record information below.	
Manufacturer: 3M Fall Protection	
Model Number (Serial Number):	
Date Purchased:	**Date of First Use:**

> This product must be inspected by the user and, additionally, by a Competent Person other than the user at the specified intervals. See Section 5 for more information.

Component	Inspection Procedure	Inspection Result (Pass or Fail)
Product	Inspect for loose bolts and bent or damaged parts.	
	Inspect housing for distortion, cracks, or other damage.	
	The lifeline should pull out and retract fully without hesitation or creating a slack line condition.	
	Verify that the brake trolley is positioned near the descent device.	
	Look for signs of corrosion on the entire unit.	
Connectors (Figure 9)	Inspect all connectors for signs of damage and corrosion. Verify that all connectors are working properly. Where present: Gates (A) should open, close, lock, and unlock properly; Swivel Eyes (B) should rotate without interference; and locking buttons and pins should function correctly.	
Wire Rope (Figure 10)	Inspect wire rope for cuts, Kinks (A), Broken Wires (B), Bird-Caging (C), welding splatter, corrosion, chemical contact areas, or Severely-Abraded Areas (D). Replace the wire rope assembly if there are six or more broken wires in one revolution, or three or more broken wires in one strand in one revolution. Replace the assembly if there are any broken wires within 25 mm (1 in.) of the ferrules.	
Labels	All labels are present and fully legible.	
Fall Protection Equipment	Additional Fall Protection equipment that is used with the product is installed and inspected per the manufacturer instructions. Verify that the strength rating for each of your products is compatible and sufficient for the intended application.	

Summary of Product Inspection				
Inspection Type: (circle one)	User	Competent Person	**Overall Inspection Result:**	
Inspected By:			**Date of Inspection:**	
Signature:			**Next Inspection Due:**	
Additional Notes:				

> If the product fails an inspection procedure, then the product fails overall inspection. If the product fails inspection, remove it from service immediately. Clearly tag the product “DO NOT USE”. See Section 5 for more information.

Figure 9 - Connector Inspection

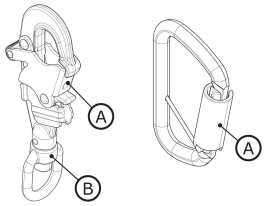

Figure 10 - Wire Rope



Certifications

Your product conforms to the national or regional standards identified on the front cover of these instructions. Certification and conformance may be restricted to individual product models or applications.

> For more information on certification or conformance requirements, refer to the applicable standards and regulations listed for your product.

Manufacturer Certifications



Global Product Warranty, Limited Remedy, and Limitation of Liability

Warranty: The following is made in lieu of all warranties or conditions, express or implied, including the implied warranties or conditions of merchantability or fitness for a particular purpose.

Unless otherwise provided by local laws, 3M fall protection products are warranted against factory defects in workmanship and materials for a period of one year from the date of installation or first use by the original owner.

Limited Remedy: Upon written notice to 3M, 3M will repair or replace any product determined by 3M to have a factory defect in workmanship or materials. 3M reserves the right to require product be returned to its facility for evaluation of warranty claims. This warranty does not cover product damage due to wear, abuse, misuse, damage in transit, failure to maintain the product or other damage beyond 3M's control. 3M will be the sole judge of product condition and warranty options.

This warranty applies only to the original purchaser and is the only warranty applicable to 3M's fall protection products. Please contact 3M's customer service department in your region for assistance.

Limitation of Liability: To the extent permitted by local laws, 3M is not liable for any indirect, incidental, special or consequential damages, including but not limited to loss of profits, in any way related to the products regardless of the legal theory asserted.

Dispositifs de descente 3M^{MC} DBI-SALA® Rollgliss®

Instructions d'utilisation

Numéro de formulaire : 5903739, Révision : G

Lorsqu'il est utilisé et entretenu conformément aux instructions du fabricant, ce produit contribue à fournir une méthode d'évacuation d'urgence lors de travaux en hauteur, référencée par l'OSHA et les lignes directrices de l'industrie, y compris l'API RP 54 6.12.

Pour l'identification des codes de produit, se reporter aux tableaux de spécifications du produit. Voir la présentation du produit pour plus d'information sur le produit.

Figure 1 - Présentation du produit

Modèle		Connecteurs		Ligne de vie	Ligne de vie prolongée (X)
		A	B		
3303015	1	C1	C2	GS1	200 pi (61 m)
3303016	1	C1	C2	SS1	200 pi (61 m)

Figure 1 - Présentation du produit

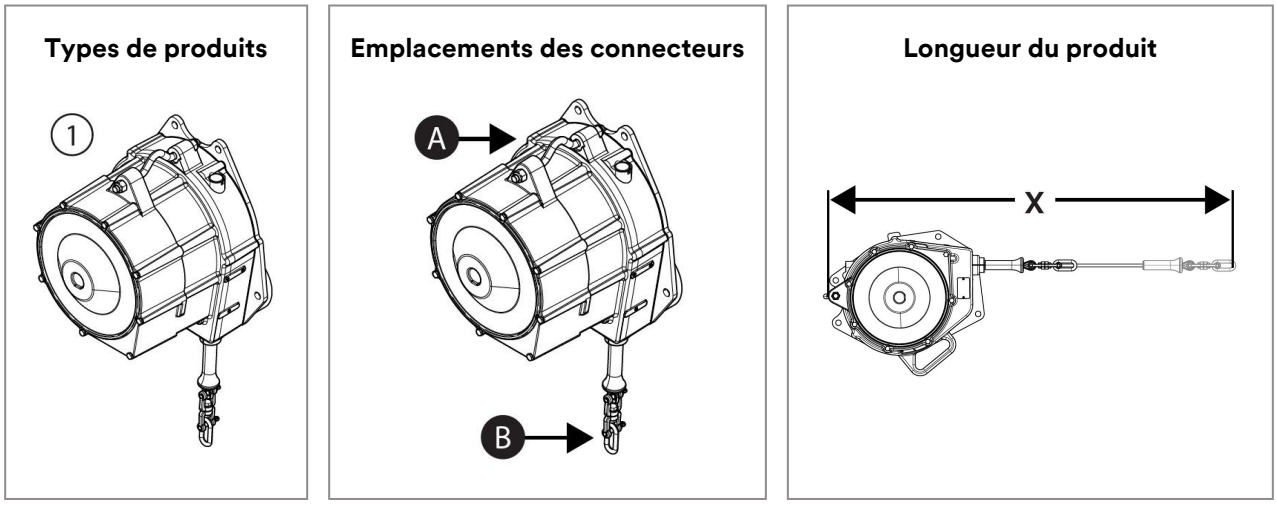

Renseignements de sécurité

Veuillez lire, comprendre et suivre tous les renseignements de sécurité contenus dans ces instructions avant d'utiliser ce produit. LE NON-RESPECT DE CES DIRECTIVES POURRAIT ENTRAÎNER DES BLESSURES GRAVES OU LA MORT.

Ces instructions doivent être fournies à l'utilisateur de l'équipement. Conservez ces instructions pour référence ultérieure.

Renseignements de sécurité	**Formulaire :** 5908239, **Révision :** E

Utilisation prévue

Ce produit est utilisé dans le cadre d'un système complet de protection antichute.

L'utilisation dans toute autre application, y compris, sans s'y limiter, la manutention de matériel non approuvée, les activités récréatives ou sportives, ou toute autre activité non décrite dans ces instructions, n'est pas approuvée par 3M et pourrait entraîner des blessures graves ou la mort.

Ce produit doit être utilisé uniquement par des utilisateurs formés, dans des applications en milieu de travail.

⚠ Avertissement

Ce produit est utilisé dans le cadre d'un système complet de protection antichute.

Tous les utilisateurs doivent avoir reçu une formation complète sur l'installation et l'utilisation sécuritaires de leur système complet de protection antichute. Une mauvaise utilisation de ce produit pourrait entraîner des blessures graves ou la mort. Pour une sélection, une utilisation, une installation, un entretien et un service adéquats, consultez tous les manuels d'instructions et les recommandations du fabricant. Pour plus d'information, consultez votre superviseur ou communiquez avec les Services techniques de 3M.

- **Pour réduire les risques associés à l'utilisation d'un dispositif rétractable qui, s'ils ne sont pas évités, pourraient entraîner des blessures graves ou la mort :**
  - Inspectez le produit avant chaque utilisation et après tout événement de chute, conformément aux procédures spécifiées dans ces instructions.
  - Si l'inspection révèle une condition dangereuse ou un défaut, retirez immédiatement le produit du service et apposez clairement l'étiquette « NE PAS UTILISER ». Détruisez ou réparez le produit selon les exigences de ces instructions.
  - Tout produit ayant été soumis à un arrêt de chute ou à une force d'impact doit être immédiatement retiré du service. Détruisez ou réparez le produit selon les exigences de ces instructions.
  - Assurez-vous que les systèmes de protection antichute assemblés à partir de composants de différents fabricants sont compatibles et répondent à toutes les réglementations, normes ou exigences applicables en matière de protection antichute. Consultez toujours une personne compétente avant d'utiliser ces systèmes.
  - Assurez-vous que le produit est configuré et installé correctement pour une utilisation sécuritaire, comme décrit dans ces instructions.
  - Assurez-vous que la ligne de vie est exempte de tous les dangers, y compris, sans s'y limiter : enchevêtrement avec les utilisateurs, d'autres travailleurs, des machines en mouvement, d'autres objets environnants, ou impact d'objets en hauteur pouvant tomber sur la ligne de vie ou les utilisateurs.
  - Utilisez une protection de bord appropriée lorsque la ligne de vie peut entrer en contact avec des arêtes vives ou des surfaces abrasives.
  - Ne tordez pas, n'attachez pas, ne nouez pas la ligne de vie et n'y laissez pas de mou.
  - Évitez les risques de trébuchement liés aux brins de la ligne de vie. S'il y a lieu, fixez tout brin inutilisé de la ligne de vie aux éléments de dispositif de fixation de longe.
  - Ne dépassez pas le nombre d'utilisateurs permis spécifié dans ces instructions.
  - N'utilisez pas dans des applications présentant une trajectoire de chute obstruée. Une trajectoire dégagée est nécessaire pour verrouiller le DR. Travailler sur des matériaux se déplaçant lentement (p. ex., sable ou grain), ou dans des espaces clos ou restreints, peut ne pas permettre au travailleur d'atteindre une vitesse suffisante pour verrouiller le DR.
  - Évitez les mouvements brusques ou rapides pendant les opérations, car cela peut provoquer le verrouillage involontaire du DR.
  - Faites preuve de prudence lors de l'installation, de l'utilisation ou du déplacement du produit, car les pièces mobiles peuvent créer des points de pincement.
  - Retirez immédiatement le produit du service s'il a été utilisé pour une descente.
  - Avant l'utilisation, assurez-vous que la trajectoire de descente et la zone d'atterrissage sont dégagées de toute obstruction ou de tout danger.
- **Pour réduire les risques associés au travail en hauteur qui, s'ils ne sont pas évités, pourraient entraîner des blessures graves ou la mort :**
  - Votre état de santé et votre condition physique doivent vous permettre de travailler en hauteur en toute sécurité et de supporter toutes les forces associées à un événement d'arrêt de chute. Consultez votre médecin si vous avez des questions concernant votre capacité à utiliser cet équipement.
  - Ne dépassez jamais la capacité permise de votre équipement de protection antichute.
  - Ne dépassez jamais la distance en chute libre maximale spécifiée pour votre équipement de protection antichute.
  - N'utilisez aucun équipement de protection antichute qui échoue à l'inspection ou si vous avez des doutes quant à l'utilisation ou à la pertinence de l'équipement. Communiquez avec le service à la clientèle de 3M pour toute question.
  - Certains sous-systèmes et combinaisons de composants peuvent nuire au fonctionnement de cet équipement. Utilisez uniquement des connexions compatibles. Communiquez avec le service à la clientèle de 3M avant d'utiliser cet équipement en combinaison avec des composants ou sous-systèmes autres que ceux décrits dans ces instructions.
  - Prenez des précautions supplémentaires lorsque vous travaillez à proximité de machines en mouvement, de dangers électriques, de températures extrêmes, de dangers chimiques, de gaz explosifs ou toxiques, d'arêtes vives, de surfaces abrasives, ou sous des matériaux en hauteur pouvant tomber sur vous ou votre équipement de protection antichute.
  - Assurez-vous que l'utilisation de votre produit est homologuée pour les dangers présents dans votre environnement de travail.
  - Assurez-vous qu'il y a une distance d'arrêt suffisante lorsque vous travaillez en hauteur.
  - Ne modifiez jamais votre équipement de protection antichute. Seule 3M, ou des personnes autorisées par écrit par 3M, peuvent effectuer des réparations sur l'équipement 3M.
  - Avant d'utiliser l'équipement de protection antichute, assurez-vous qu'un plan de sauvetage écrit est en place afin de permettre un sauvetage rapide en cas d'incident de chute.
  - Si un incident de chute se produit, obtenez immédiatement des soins médicaux pour le travailleur tombé.
  - N'utilisez qu'un harnais complet pour les applications d'arrêt de chute. N'utilisez pas une ceinture de travail.
  - Réduisez au minimum les chutes pendulaires en travaillant aussi directement que possible sous le point d'ancrage.

- Un système secondaire de protection antichute doit être utilisé lors de la formation avec ce produit. Les stagiaires ne doivent pas être exposés à un risque de chute involontaire.
- Portez toujours l'ÉPI approprié lors de l'installation, de l'utilisation ou de l'inspection du produit.
- Ne travaillez jamais sous une charge ou un travailleur suspendu.
- Maintenez toujours une fixation sûre.

Présentation du produit

Assurez-vous toujours d'utiliser la dernière révision de votre manuel d'instructions 3M. Visitez www.3m.com/userinstructions ou communiquez avec le service à la clientèle de 3M pour obtenir les manuels d'instructions à jour.

Avant d'utiliser cet équipement, consignez les renseignements sur le produit figurant sur l'étiquette d'identification dans le « registre d'inspection et d'entretien » à la fin de ce manuel.

La figure 1 illustre les modèles de produit couverts par ces instructions. Les dispositifs de descente sont des lignes de vie enroulées sur tambour qui se rétractent dans des boîtiers solides. Une fois fixé, le dispositif contrôle la vitesse de descente de l'utilisateur. Ce produit peut être utilisé pour des applications de sauvetage, plus précisément pour la descente d'urgence.

La figure 2 identifie les composants clés des modèles de produit disponibles. La ligne de vie (A) s'étend et se rétracte à partir de l'intérieur du boîtier (B). Le connecteur supérieur (D) monté sur le produit fixe celui-ci à un point d'ancrage. Le connecteur inférieur (C) est fixé à l'extrémité de la ligne de vie et peut être utilisé pour s'interfacer avec d'autres connecteurs ou points de connexion. Les barres de harnais de tête (E), le cas échéant, sont utilisées pour aider à positionner le produit.

Voir les tableaux de spécifications du produit pour plus d'informations sur les spécifications des composants.

Figure 2 - Composants

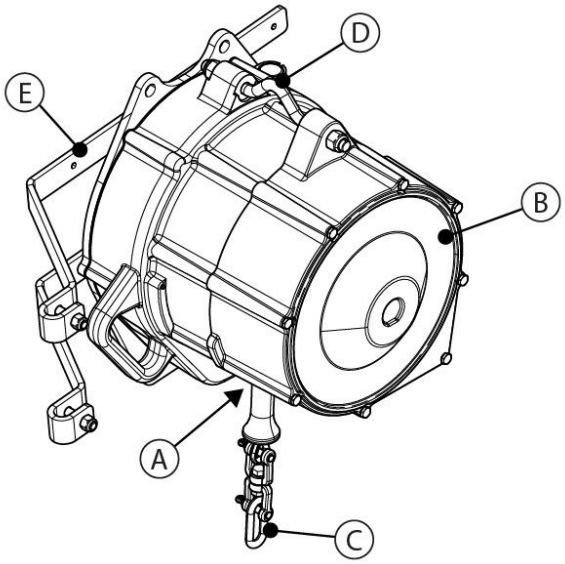

Des accessoires sont offerts pour utilisation avec ce produit. Un chariot de frein est inclus (2103144, 2103145) est inclus avec chaque modèle de dispositif de descente. Le chariot de frein est utilisé pour fixer l'utilisateur au système de descente pour les applications de descente en angle.

Modèle de dispositif de descente	Modèle de chariot de frein
3303015	2103145
3303016	2103144

Chariot de frein (2103144, 2103145)

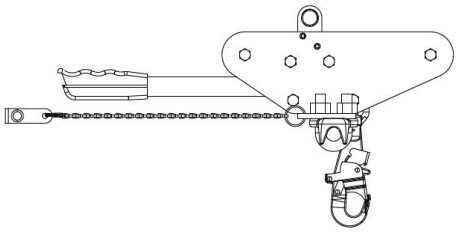

Tableaux des spécifications du produit

Spécifications du système

Capacité de l'utilisateur :	Une personne dont le poids combiné (y compris les vêtements, outils, etc.) est de 75 lb à 310 lb (34 kg à 141 kg).
Vitesse de descente nominale :	6,0 pi/s (1,8 m/s)

Spécifications des composants

Référence de la figure 2	Composant	Matériaux
A	Ligne de vie	(voir Spécifications de la ligne de vie)
B	Boîtier	Aluminium
C	Connecteur inférieur	(voir Spécifications du connecteur)
D	Connecteur supérieur	(voir Spécifications du connecteur)
E	Barres de suspension	Acier

Spécifications du connecteur

Référence de la figure 1	Numéro de modèle	Description	Matériau	Ouverture de serrage	Force de serrage	Résistance à la traction
C1	9507913	Poignée d'ancrage	Acier inoxydable	---	---	5 000 lbf (22,2 kN)
C2	9501419	Connecteur à maillon ovale	Acier inoxydable	---	---	5 000 lbf (22,2 kN)

Spécifications du connecteur

C1

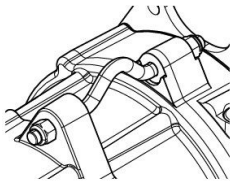

C2

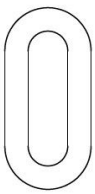

Spécifications de la ligne de vie

Référence de la figure 1	Description
GS1	Câble métallique galvanisé de 4,76 mm (3/16 po)
SS1	Câble métallique en acier inoxydable de 4,76 mm (3/16 po) [7 x 19]

Accessoires

Numéro de modèle	Composant	Matériaux
2103144	Chariot de frein	Acier galvanisé
2103145	Chariot de frein	Acier inoxydable

1.0 Application du produit

1.1 Objectif : Les dispositifs de descente sont utilisés pour la descente ou l'évacuation d'urgence. L'utilisateur prépare le produit pour la descente, puis se fixe au dispositif de descente pour se mettre en sécurité. Pour plus d'information sur les applications du système, voir la « présentation du produit » et toute section portant sur l'installation ou l'utilisation.

1.2 Supervision : L'utilisation de cet équipement doit être supervisée par une personne compétente.

1.3 Revente et distribution : Si ce produit est revendu à l'extérieur du pays de destination d'origine, le revendeur doit fournir ces instructions dans la langue du pays dans lequel le produit sera utilisé.

1.4 Formation : Cet équipement doit être installé et utilisé par des personnes formées à sa bonne application. Ces instructions doivent être utilisées dans le cadre d'un programme de formation des employés tel qu'exigé par les normes nationales, régionales ou locales. Il incombe aux utilisateurs et aux installateurs de cet équipement de s'assurer qu'ils connaissent ces instructions, qu'ils sont formés à l'entretien et à l'utilisation adéquats de cet équipement, et qu'ils connaissent les caractéristiques de fonctionnement, les limites d'application et les conséquences d'une utilisation incorrecte de cet équipement.

1.5 Plan de sauvetage : Lors de l'utilisation de cet équipement et des sous-systèmes de connexion, l'employeur doit disposer d'un plan de sauvetage écrit ainsi que des moyens de mettre en œuvre ce plan et de le communiquer aux utilisateurs, aux personnes autorisées et aux sauveteurs. Une équipe de sauvetage formée sur place est recommandée. Les membres de l'équipe devraient disposer de l'équipement et des techniques nécessaires pour effectuer un sauvetage réussi. Une formation devrait être dispensée périodiquement pour assurer la compétence des sauveteurs. Les sauveteurs devraient recevoir ces instructions. Un contact visuel ou un moyen de communication avec la personne secourue doit être maintenu en tout temps au cours du processus de sauvetage.

2.0 Exigences du système

2.1 Ancrage : La structure d'ancrage retenant ce produit doit pouvoir résister à toute charge requise, tel que permis par son système de protection antichute. Voir la section 4 pour plus d'information.

2.2 Capacité : La capacité d'utilisateur d'un système complet de protection antichute est limitée par le composant ayant la capacité maximale nominale la plus faible. Par exemple, si votre sous-système de connexion a une capacité inférieure à celle de votre harnais, vous devez respecter les exigences de capacité de votre sous-système de connexion. Consultez les instructions du fabricant pour chaque composant de votre système concernant les exigences de capacité.

2.3 Dangers environnementaux : L'utilisation de cet équipement dans des zones présentant des dangers environnementaux peut nécessiter des précautions supplémentaires afin de prévenir les blessures à l'utilisateur ou les dommages à l'équipement. Les dangers peuvent inclure, sans s'y limiter : chaleur élevée, vents forts, produits chimiques, environnements corrosifs, lignes électriques à haute tension, gaz explosifs ou toxiques, machines en mouvement, arêtes vives ou matériaux en hauteur susceptibles de tomber et d'entrer en contact avec l'utilisateur ou l'équipement. Communiquez avec le service à la clientèle de 3M pour de plus amples précisions.

2.4 Dangers liés à la ligne de vie : Assurez-vous que la ligne de vie soit à l'abri de tout danger, y compris, sans s'y limiter : enchevêtrement avec les utilisateurs, d'autres travailleurs, des machines en mouvement, d'autres objets environnants, ou impact d'objets en hauteur pouvant tomber sur la ligne de vie ou les utilisateurs.

2.5 Compatibilité des composants : L'équipement 3M est conçu pour être utilisé avec l'équipement 3M. L'utilisation avec de l'équipement non-3M doit être approuvée par une personne compétente. Les substitutions faites avec de l'équipement non approuvé peuvent compromettre la compatibilité de l'équipement et peuvent affecter la sécurité et la fiabilité de votre système de protection antichute. Lisez et suivez toutes les instructions et avertissements pour tout l'équipement avant utilisation.

2.6 Compatibilité des connecteurs : Les connecteurs sont compatibles avec les éléments de connexion lorsque la taille et la forme de l'un ou l'autre composant ne provoquent pas l'ouverture involontaire du connecteur, quelle que soit l'orientation. Les connecteurs doivent être conformes aux normes applicables. Les connecteurs doivent être entièrement fermés et verrouillés pendant l'utilisation.

Les connecteurs 3M (crochets à pression et mousquetons) sont conçus pour être utilisés uniquement selon ce qui est précisé dans chaque manuel d'instructions. Assurez-vous que les connecteurs sont compatibles avec les composants du système auxquels ils sont reliés. N'utilisez pas d'équipement qui n'est pas compatible. L'utilisation de composants non compatibles peut entraîner le désengagement involontaire du connecteur. Voir la figure à titre de référence. Si l'élément de connexion auquel un connecteur est fixé est de taille insuffisante ou de forme irrégulière, une situation peut se produire où l'élément de connexion applique une force sur le serrage du connecteur (A). Cette force pourrait alors provoquer l'ouverture du serrage (B), désengageant le connecteur de l'élément de connexion (C).

2.7 Réalisation des connexions : Toutes les connexions doivent être compatibles en taille, forme et résistance. Voir la figure pour des exemples de connexions inappropriées.

> Les crochets à pression avec une ouverture de serrage supérieure à 1.0 po (2.54 cm) ne doivent jamais être reliés à des anneaux en D ou à d'autres éléments de connexion, à moins que le crochet à pression n'ait une force de serrage de 3,600 lbf (16 kN) ou plus.

Ne fixez jamais les connecteurs de la manière suivante :

A. À un anneau en D auquel un autre connecteur est attaché.
B. D'une manière qui entraînerait une charge sur le serrage. Les crochets à pression à large ouverture ne doivent pas être reliés à des anneaux en D ou à d'autres éléments de connexion, à moins que le crochet à pression n'ait une force de serrage de 3,600 lbf (16 kN)) ou plus.
C. Dans un faux verrouillage, lorsque la taille ou la forme du connecteur ou de l'élément de connexion n'est pas compatible et que, sans confirmation visuelle, la connexion semblerait complètement engagée.
D. Entre eux.
E. Directement au sanglage du harnais, au matériau de la jambe de la longe, ou au matériau du câble de sécurité, à moins qu'une telle connexion ne soit explicitement autorisée par les instructions du fabricant.
F. À tout objet dont la taille ou la forme ne permet pas au connecteur de se fermer et de se verrouiller complètement, ou qui pourrait provoquer le détachement du connecteur.
G. D'une manière qui ne permet pas l'alignement approprié du connecteur sous charge.

Figure 3 - Compatibilité des connecteurs

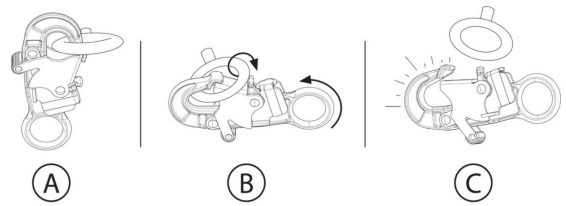

Figure 4 - Réalisation des connexions

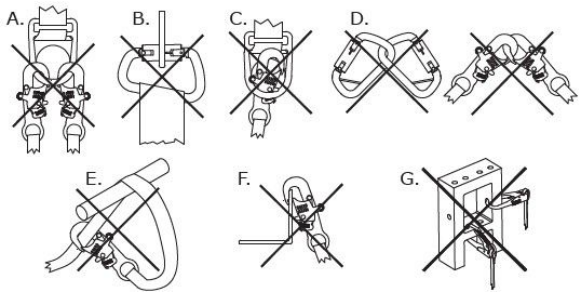

3.1 présentation : Les dispositifs de descente doivent être installés conformément aux instructions du fabricant. Toutes les exigences du système doivent être respectées telles que décrites. Une planification efficace et une bonne connaissance de votre chantier et de votre équipement contribuent grandement à rendre ce processus aussi fluide que possible.

3.2 Planification : Planifiez votre système de protection antichute avant de commencer vos travaux. Tenez compte de tous les facteurs pouvant affecter votre sécurité avant, pendant et après une chute. Considérez toutes les exigences et limitations indiquées dans ces instructions.

A. **Arêtes vives :** Évitez de travailler là où les composants du système peuvent être en contact avec des arêtes vives non protégées et des surfaces abrasives, ou les frotter. Toutes les arêtes vives et surfaces abrasives doivent être recouvertes d'un matériau de protection.
B. **Trajet de descente :** Assurez-vous toujours que votre trajet de descente est dégagé de tout obstacle avant la descente. Un trajet de descente sûr permet un atterrissage sécuritaire de l'utilisateur.
C. **Vitesse de descente :** La vitesse de descente de l'utilisateur augmente à mesure que son poids augmente. La vitesse de descente peut également être affectée par l'angle de descente par rapport à la verticale, la flèche de la ligne de vie, la longueur du système, la position de l'utilisateur et les conditions environnementales.

> Une plage de plus ou moins 2,0 pi/s (0,61 m/s) peut être anticipée pour les vitesses de descente indiquées ci-dessous.

> Ces vitesses de descente supposent qu'aucun freinage additionnel n'est appliqué par l'utilisation du chariot de frein.

Vitesses de descente selon divers poids d'utilisateur et angles de descente

Angle de descente (par rapport à la verticale)	120 lb (55 kg)	220 lb (100 kg)	300 lb (136 kg)
75 degrés	3,7 pi/s (1,1 m/s)	6,8 pi/s (2,1 m/s)	9,3 pi/s (2,8 m/s)
70 degrés	4,9 pi/s (1,5 m/s)	9,0 pi/s (2,7 m/s)	12,3 pi/s (3,7 m/s)
65 degrés	6,1 pi/s (1,8 m/s)	11,1 pi/s (3,4 m/s)	11,5 pi/s (3,5 m/s)
60 degrés	7,2 pi/s (2,2 m/s)	10,9 pi/s (3,3 m/s)	12,2 pi/s (3,7 m/s)
55 degrés	8,2 pi/s (2,5 m/s)	11,5 pi/s (3,5 m/s)	12,9 pi/s (3,9 m/s)
50 degrés	9,2 pi/s (2,9 m/s)	12,0 pi/s (3,6 m/s)	13,6 pi/s (4,1 m/s)
45 degrés	10,1 pi/s (3,1 m/s)	12,4 pi/s (3,8 m/s)	13,1 pi/s (4,0 m/s)

D. **Systèmes avec câbles de guidage :** Les configurations de descente inclinées nécessiteront un câble de guidage. Les systèmes nécessitant un câble de guidage doivent être installés par un personnel qualifié. Le câble de guidage doit satisfaire à toutes les exigences et sa résistance devrait être vérifiée en effectuant une descente d'essai après l'installation.

- **Exigences relatives au câble de guidage :** Le câble de guidage doit être installé avec une pente suffisante pour s'assurer que l'utilisateur atteindra la zone d'atterrissage prévue. La flèche doit être limitée. Le câble de guidage doit être capable de soutenir le poids de l'utilisateur pendant une descente.

Spécifications requises du câble de guidage
Câble métallique de 3/8 po à 5/8 po (0,9525 cm à 1,5875 po)

- **Descente d'essai :** 3M recommande d'effectuer une descente d'essai en utilisant une masse d'essai de 120 lb (55 kg). La vitesse de descente devrait être uniforme et permettre à tout utilisateur potentiel d'atteindre la zone d'atterrissage en toute sécurité. La vitesse de descente devrait correspondre approximativement aux vitesses appropriées indiquées dans ces instructions.

> Le dispositif de descente n'a pas besoin d'entretien après une descente d'essai.

3.3 Installation du dispositif de descente : Un câble de guidage devrait être préparé avant l'installation du dispositif de descente. Voir la figure pour un exemple de configuration complète.

Référence de la figure	Description
A	Barre de suspension
B	Sous-système de câble de guidage
C1	Câble de guidage – ligne droite théorique
C2	Câble de guidage – ligne avec flèche
D	Angle du câble de guidage par rapport à la verticale
E	Flèche initiale du câble de guidage
F	Centre de la portée

Figure 5 - Installation du dispositif de descente

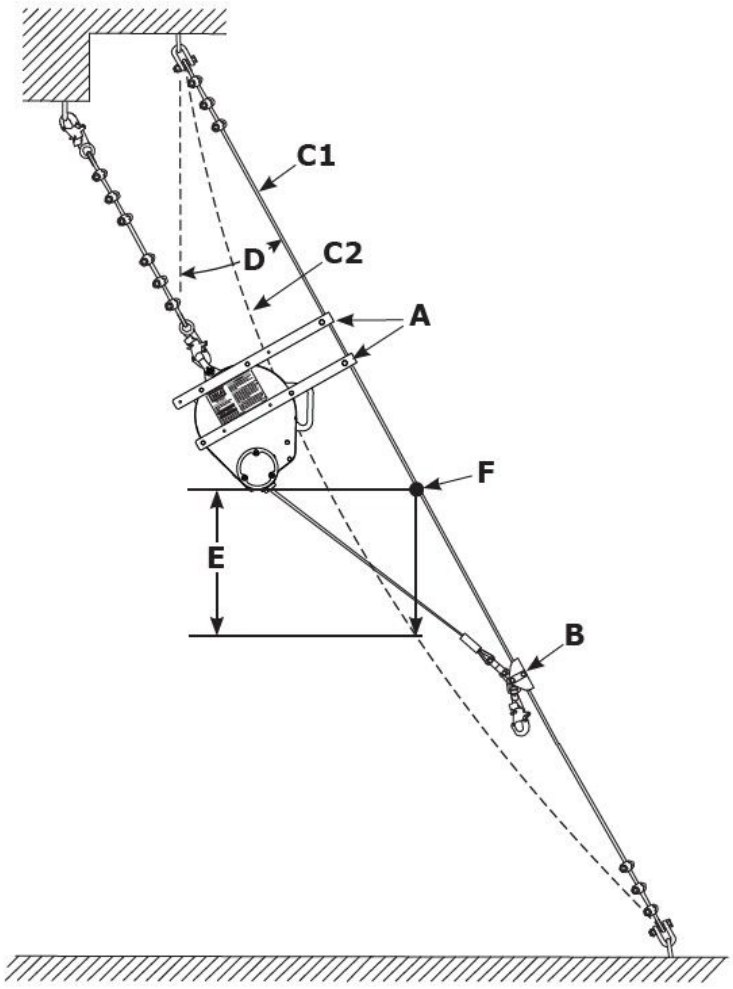

A. **Installer les barres de suspension :** Voir la figure à titre de référence.

1. Retirer les quatre boulons (A) au sommet du dispositif de descente. Chaque boulon est de 1/4-20 x 1-1/4 po.
2. Positionner les barres de suspension (B) sur le dispositif de descente, puis fixer avec la quincaillerie fournie. Serrer la quincaillerie à un couple de 60 lb-po (6,8 N·m).

Figure 5A - Installation du dispositif de descente

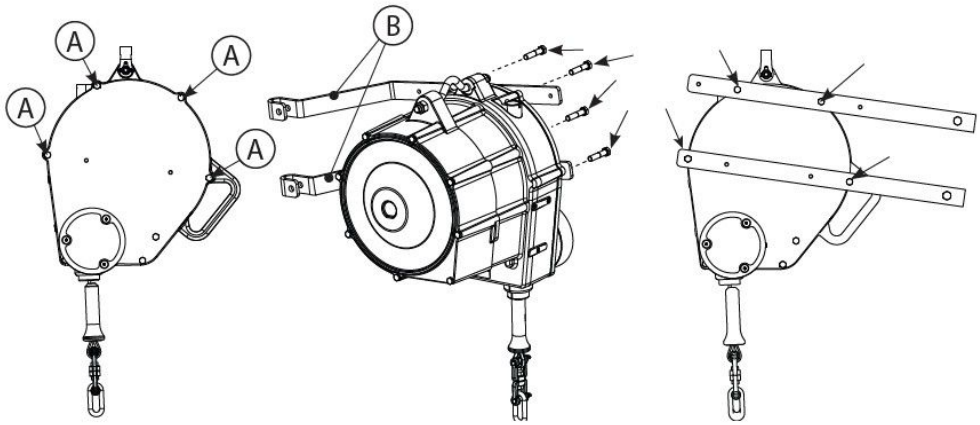

B. **Se connecter à l'ancrage :** Voir la figure à titre de référence. Toute structure d'ancrage sélectionnée pour utilisation avec le dispositif de descente doit satisfaire à toutes les exigences de résistance indiquées dans ces instructions.

> La poignée du dispositif de descente peut être connectée à un point d'ancrage secondaire à l'aide d'un adaptateur de câble de sécurité ou d'un équipement similaire. Cela aidera à empêcher la chute de l'appareil pendant son installation.

Référence de la figure	Description
A	Point de connexion d'ancrage
B	Structure d'ancrage
C	Connecteur (dispositif de descente)
D	Longe en câble
E	Adaptateur de câble de sécurité

Figure 5B - Se connecter à l'ancrage

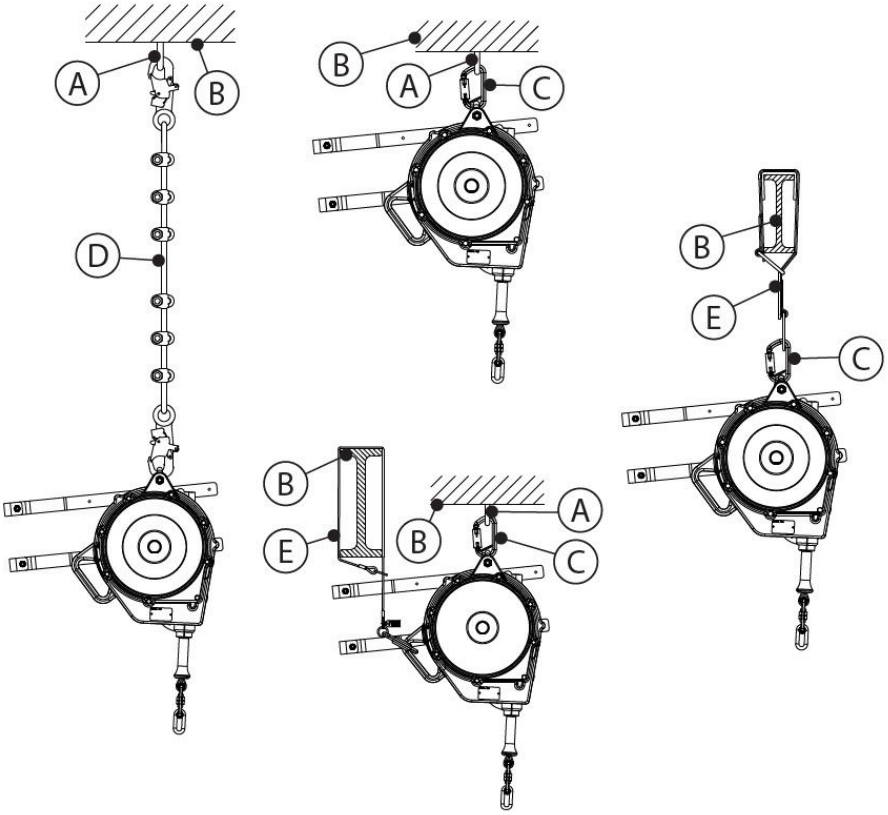

C. **Préparer le chariot de frein :** Voir la figure à titre de référence.

1. Retirer les deux boulons inférieurs du chariot de frein. Retirer le connecteur de chariot (A) et la poignée de frein (B).
2. Placer le chariot de frein sur le câble de guidage, en enfermant le câble à l'intérieur du chariot.
3. Réinstaller la poignée de frein sur le chariot. Serrer la quincaillerie à un couple de 60 lb-po (6,8 N·m).
4. Installer la pince à chaîne (C). La pince à chaîne peut être utilisée pour garder le chariot en position sur le câble.

Figure 5C - Préparer le chariot de frein

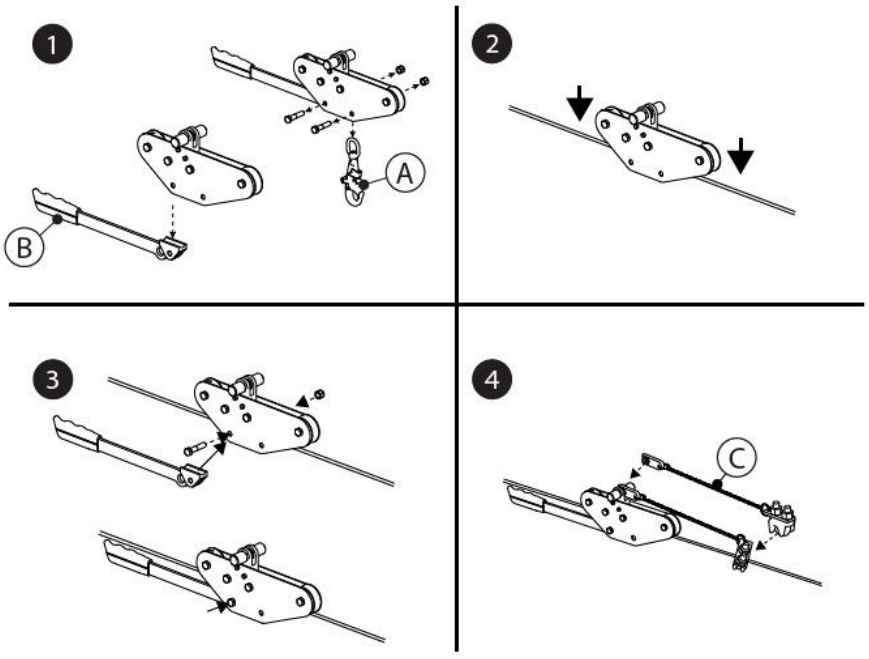

D. **Placer le dispositif de descente :** Voir la figure à titre de référence.

1. Capturer le câble de guidage. Placer l'extrémité de chaque barre de suspension sur le câble de guidage tel qu'illustré. Capturer le câble de guidage dans les barres de suspension à l'aide de boulons 3/8-16 x 1-3/4 et d'écrous Nylok 3/8-16. Serrer la quincaillerie à un couple de 60 lb-po (6,8 N·m).
2. Fixer le connecteur du dispositif de descente au chariot de frein. Placer le connecteur de chariot et le connecteur du dispositif de descente à l'intérieur du chariot. Ensuite, remettre en place le boulon du connecteur de chariot de manière à capturer à la fois le connecteur de chariot et le connecteur du dispositif de descente à l'intérieur du chariot. Serrer la quincaillerie à un couple de 60 lb-po (6,8 N·m).

Figure 5D - Placer le dispositif de descente

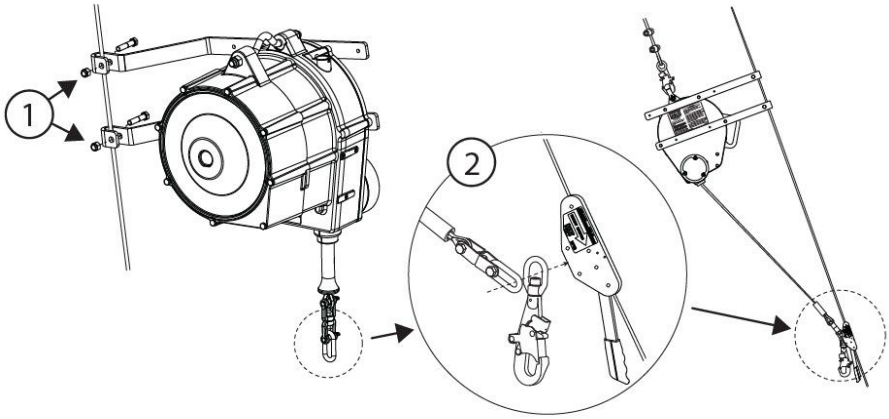

4.0 Utilisation

4.1 Avant chaque utilisation : Vérifiez que votre zone de travail et votre système de protection antichute répondent à tous les critères définis dans ces instructions. Vérifiez qu'un plan de sauvetage officiel est en place. Inspectez le produit selon les points d'inspection « Utilisateur » définis dans le « Registre d'inspection et d'entretien ». Si l'inspection révèle une condition dangereuse ou défectueuse, ou s'il existe le moindre doute quant à son état pour une utilisation sécuritaire, retirez immédiatement le produit du service. Identifiez clairement le produit « NE PAS UTILISER ». Voir la section 5 pour plus d'informations.

4.2 Ancrage : En plus de la capacité du produit, tout système de protection antichute doit tenir compte des résistances de toute structure ou composant de soutien.

1. **Structure d'ancrage :** La structure d'ancrage assurant la fixation de ce produit doit être capable de résister aux charges requises, conformément au système de protection antichute de ce produit.

   Voir ci-dessous une liste des forces d'ancrage recommandées selon la configuration du système.

> Les forces d'ancrage recommandées incluent un facteur de sécurité de 2:1.

> Ces recommandations s'appliquent à diverses configurations de système utilisant un câble d'avion en acier 7x19 de 200 pi (61 m) de longueur et de 5/8 po (1,5875 cm).

Longueur du système : 115 pi (35 m)		
	Flèche initiale du câble guide	
45 degrés	8,3 pi (2,5 m)	2 800 lbf (12,46 kN)
60 degrés	5,5 pi (1,7 m)	3 750 lbf (16,68 kN)
75 degrés	2,9 pi (0,9 m)	6 900 lbf (30,69 kN)

Longueur du système : 200 pi (61 m)		
Angle du câble guide (par rapport à la verticale)	Flèche initiale du câble guide	Force d'ancrage recommandée
45 degrés	14,4 pi (4,4 m)	3 050 lbf (13,57 kN)
60 degrés	10,0 pi (3,1 m)	4 100 lbf (18,24 kN)
75 degrés	5,1 pi (1,6 m)	7 500 lbf (33,36 kN)

2. **Points de connexion d'ancrage :** Les points de connexion d'ancrage utilisés avec le produit doivent être capables de résister à toutes les charges appliquées par le produit.

4.3 Effectuer une descente : Une fois le dispositif de descente installé, l'utilisateur se fixe au système pour la descente. Voir la figure à titre de référence. Pour effectuer une descente :

> Après vous être connecté à un harnais complet, assurez-vous que l'anneau en D est positionné de manière à maintenir l'utilisateur en position verticale pendant l'utilisation.

> N'utilisez jamais une ceinture de travail avec le dispositif de descente.

> Pour plus d'informations sur votre harnais, reportez-vous aux instructions du fabricant.

1. Fixez le connecteur du chariot de freinage (A) au D d'accrochage sternal (B) de votre harnais.
2. Saisissez la poignée du chariot de freinage (C). Pour ralentir votre descente, tirez la poignée vers le bas.
3. Descendez de la structure pour commencer votre descente. À l'approche de la plateforme suivante, fléchissez les genoux et penchez-vous légèrement vers l'arrière pour vous préparer à l'atterrissage.
4. Après l'atterrissage, déconnectez le chariot de freinage de votre harnais. Si la ligne de vie est déconnectée de son point d'ancrage, elle se rétractera vers le dispositif de descente. Selon l'application, il peut être nécessaire d'aider le chariot de freinage à revenir au dispositif de descente.

Figure 6 - Effectuer une descente

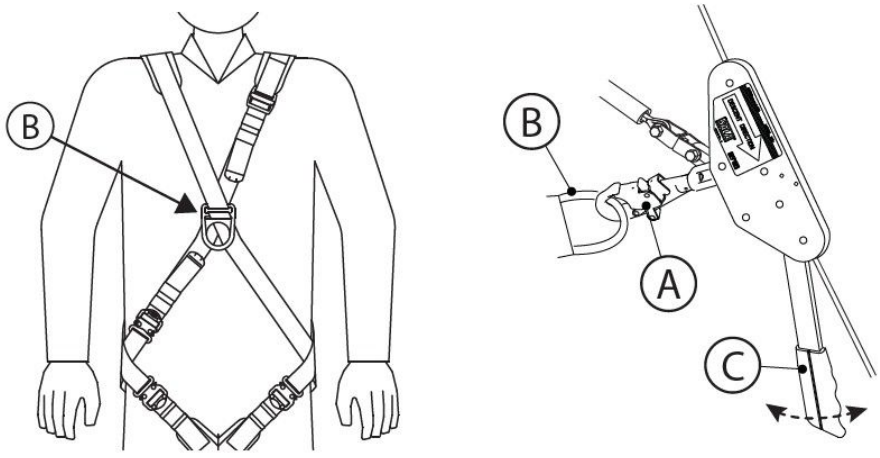

4.4 Après une chute : Si cet équipement est soumis à un arrêt de chute ou à une force d'impact, retirez-le immédiatement du service. Identifiez-le clairement « NE PAS UTILISER ». Voir la section 5 pour plus d'informations.

4.5 Après une descente : Ce produit doit être envoyé à un centre d'assistance autorisé pour inspection après une descente d'urgence. Le centre d'assistance autorisé doit déterminer si le produit doit être réparé.

5.0 Inspection

> Une fois l'équipement retiré du service, il ne peut pas être remis en service tant qu'une personne compétente n'a pas confirmé par écrit qu'il est acceptable de le faire.

5.1 Fréquence des inspections : Le produit doit être inspecté avant chaque utilisation par l'utilisateur et, de plus, par une personne compétente autre que l'utilisateur aux intervalles indiqués ci-dessous. Une fréquence d'utilisation plus élevée de l'équipement et des conditions plus sévères peuvent exiger d'augmenter la fréquence des inspections par une personne compétente. La fréquence de ces inspections devrait être déterminée par la personne compétente selon les conditions spécifiques du chantier.

Norme ou région applicable	Fréquence requise des inspections par une personne compétente
ANSI et OSHA	Une fois par année

5.2 Procédures d'inspection : Inspectez ce produit selon les procédures énumérées dans le « Registre d'inspection et d'entretien ». La documentation de chaque inspection devrait être conservée par le propriétaire de cet équipement. Un registre d'inspection et d'entretien devrait être placé près du produit ou autrement facilement accessible aux utilisateurs. Il est recommandé d'indiquer sur le produit la date de la prochaine inspection ou de la dernière inspection.

5.3 Défauts : Si le produit ne peut pas être remis en service en raison d'un défaut existant ou d'une condition dangereuse, le produit doit alors être détruit ou envoyé à 3M ou à un centre d'assistance autorisé par 3M pour réparation.

5.4 Durée de vie du produit : La durée de vie fonctionnelle du produit est déterminée par les conditions de travail et l'entretien. Tant que le produit satisfait aux critères d'inspection, il peut rester en service.
5.5 Recertification : Ce produit doit être recertifié par un centre d'assistance autorisé selon les intervalles spécifiés. Si le produit a été retiré du service, il doit être recertifié avant d'être remis en service. La recertification doit être effectuée par un centre d'assistance autorisé.

Période de recertification
Au moins tous les deux ans

6.0 Entretien, entreposage et réparation

> L'équipement nécessitant un entretien ou prévu pour l'entretien devrait porter l'étiquette « NE PAS UTILISER ». Ces étiquettes d'équipement ne doivent pas être retirées avant l'exécution de l'entretien.

6.1 Nettoyage : Nettoyez périodiquement la ligne de vie et l'extérieur du produit avec de l'eau et une solution de savon doux. Rincez le produit soigneusement et laissez-le sécher à l'air. Nettoyez les étiquettes au besoin. Pour plus d'information, veuillez consulter le bulletin technique sur notre site Web : https://www.3M.com/FallProtection/Mechanical-Device-Cleaning

6.2 Mise au rebut : Coupez ou rendez autrement inutilisable la ligne de vie, puis jetez le produit de façon appropriée.

6.3 Réparation : Seule 3M ou des parties autorisées par écrit par 3M peuvent effectuer des réparations sur cet équipement. N'essayez pas de désassembler le produit ni de lubrifier des pièces.

6.4 Entreposage et transport : Entreposez et transportez le produit dans un environnement frais, sec et propre, à l'abri de la lumière directe du soleil. Évitez les zones où des vapeurs chimiques peuvent être présentes. Inspectez soigneusement les composants après un entreposage prolongé.

> Des transitions soudaines entre des environnements chauds et extrêmement froids pourraient affecter la performance de votre équipement. Les dispositifs mécaniques (comme les dispositifs autorétractables, les treuils, les dispositifs de récupération, les fourreaux d'ascension, etc.) devraient être adaptés pour une utilisation par temps de froid ou de chaleur extrême en les entreposant à des températures semblables à l'environnement de travail. Effectuez toujours une inspection préalable à l'utilisation de votre équipement dans son environnement de travail avant de l'utiliser.

Glossaire des étiquettes

7.0 Étiquettes et marquages

7.1 Résumé : La figure « Étiquettes du produit » illustre les étiquettes et les marquages présents sur le produit. Voir ci-dessous un résumé des informations fournies avec chaque étiquette et marquage.

Toutes les représentations d'étiquettes sont des illustrations. Référez-vous toujours aux étiquettes de votre produit pour obtenir des renseignements précis sur la conformité et la performance.

Les étiquettes manquantes ou endommagées doivent être remplacées. Toutes les étiquettes doivent être parfaitement lisibles.

A	Étiquette d'utilisation du produit
B	Étiquette d'identification
C	Étiquette d'avertissement
D	Étiquette d'utilisation et d'inspection du chariot de frein

Figure 7 - Étiquettes du produit

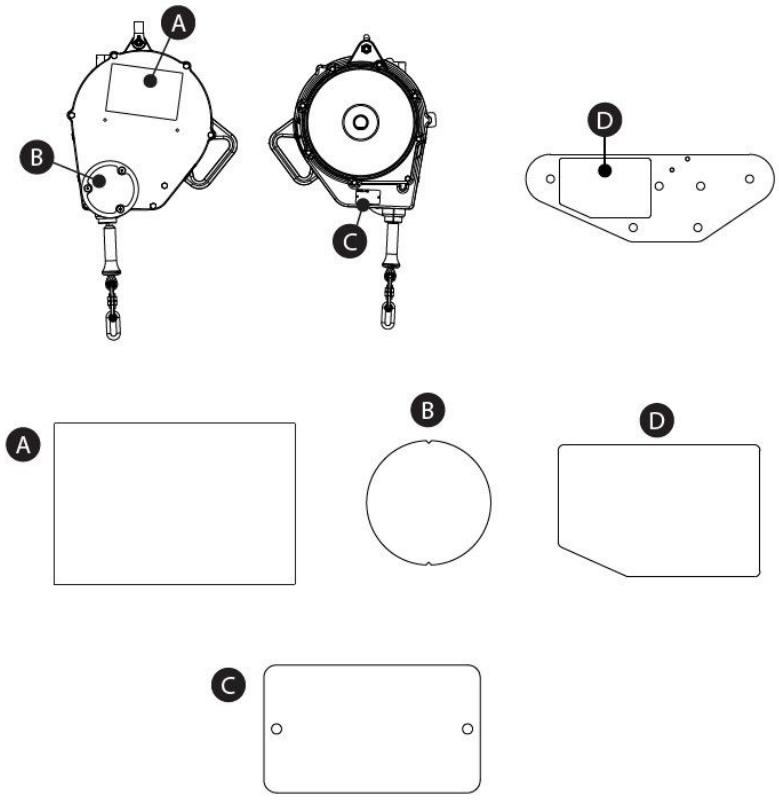

Étiquette RFID

Emplacement : Le produit 3M couvert par ces instructions d'utilisation est muni d'une étiquette d'identification par radiofréquence (RFID). Les étiquettes RFID peuvent être utilisées avec un lecteur d'étiquettes RFID pour enregistrer les résultats d'inspection du produit. Voir « Emplacement de l'étiquette RFID » pour savoir où se trouve votre étiquette RFID.

Élimination : Avant d'éliminer ce produit, retirez l'étiquette RFID et éliminez-la ou recyclez-la conformément à la réglementation locale.

Pour plus d'information, veuillez visiter notre site Web : http://www.3M.com/FallProtection/RFID

Figure 8 - Emplacement de l'étiquette RFID

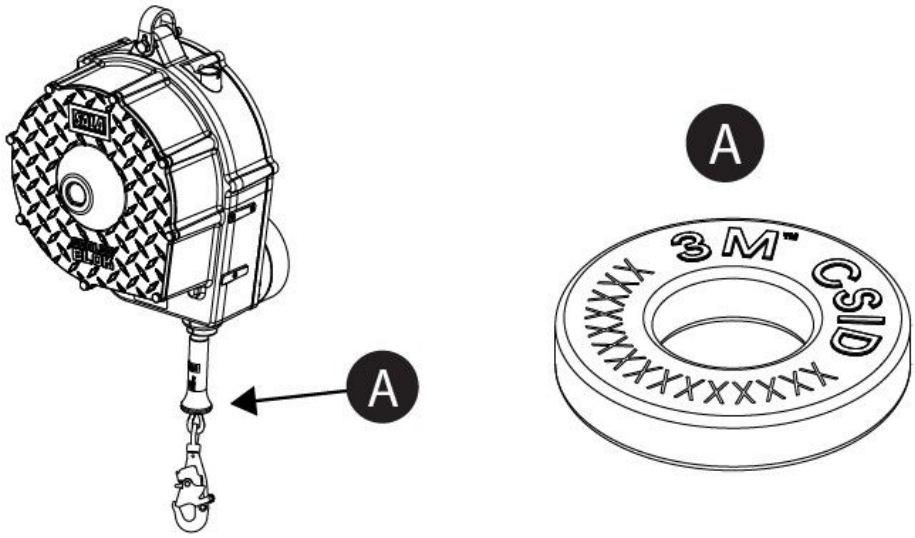

glossaire

Définitions : Les termes et définitions suivants sont utilisés dans ces instructions :

> Pour une liste complète des termes et définitions, veuillez visiter notre site Web : www.3m.com/FallProtection/ifu-glossary

- **Personne agréée :** Personne désignée par l'employeur pour effectuer des tâches à un endroit où elle sera exposée à un risque de chute.
- **Personne compétente :** Personne capable d'identifier les dangers existants et prévisibles dans l'environnement ou les conditions de travail qui sont insalubres, dangereuses ou risquées pour les employés, et qui est autorisée à prendre des mesures correctives rapides pour les éliminer.
- **Système antichute :** Ensemble d'équipement de protection antichute configuré pour protéger l'utilisateur en cas de chute.
- **Personnel qualifié :** Personne détenant un diplôme, un certificat ou un statut professionnel reconnu, ou qui, grâce à des connaissances, une formation et une expérience approfondies, a démontré avec succès sa capacité à résoudre des problèmes liés aux systèmes de protection antichute et de sauvetage, dans la mesure exigée par la réglementation nationale, régionale et locale applicable.
- **Système de sauvetage :** Ensemble d'équipement de protection antichute configuré pour évacuer une personne des dangers vers un endroit sûr. Aucune chute libre n'est permise.
- **Sauveteur :** Personne utilisant le système de sauvetage pour effectuer un sauvetage assisté.
- **Système de retenue :** Ensemble d'équipement de protection antichute configuré pour empêcher l'utilisateur d'atteindre un risque de chute. Aucune chute libre n'est permise.
- **Utilisateur :** Personne qui effectue des activités tout en étant protégée par un système de protection antichute.
- **Système de maintien au travail :** Ensemble d'équipement de protection antichute configuré pour soutenir un utilisateur dans une position de maintien de travail.

Journal d’inspection et d’entretien

Une copie de ce tableau doit être utilisée pour chaque inspection. Inscrivez les informations ci-dessous.	
Fabricant : 3M Protection antichute	
Numéro de modèle (numéro de série) :	
Date d’achat :	**Date de première utilisation :**

> Ce produit doit être inspecté par l’utilisateur et, en plus, par une personne compétente autre que l’utilisateur aux intervalles spécifiés. Voir la section 5 pour plus d’informations.

Composant	Procédure d’inspection	Résultat de l’inspection (réussi ou échoué)
Produit	Inspectez la présence de boulons desserrés et de pièces tordues ou endommagées.	
	Inspectez le boîtier pour déceler une déformation, des fissures ou d’autres dommages.	
	La ligne de vie doit pouvoir être tirée et se rétracter complètement sans hésitation ni créer un état de ligne lâche.	
	Vérifiez que le chariot de frein est positionné près du dispositif de descente.	
	Recherchez des signes de corrosion sur l’ensemble de l’unité.	
Connecteurs (figure 9)	Inspectez tous les connecteurs pour déceler des signes de dommages et de corrosion. Vérifiez que tous les connecteurs fonctionnent correctement. Le cas échéant : les linguets (A) doivent s’ouvrir, se fermer, se verrouiller et se déverrouiller correctement; les œillets pivotants (B) doivent tourner sans entrave; et les boutons et goupilles de verrouillage doivent fonctionner correctement.	
Câble métallique (figure 10)	Inspectez le câble métallique pour déceler des coupures, des coudes (A), des fils cassés (B), un effet « cage d’oiseau » (C), des projections de soudure, de la corrosion, des zones de contact chimique ou des zones fortement abrasées (D). Remplacez l’ensemble du câble métallique s’il y a six fils cassés ou plus sur une révolution, ou trois fils cassés ou plus sur un toron dans une révolution. Remplacez l’ensemble s’il y a des fils cassés à moins de 25 mm (1 po) des bagues d’extrémité.	
Étiquettes	Toutes les étiquettes sont présentes et entièrement lisibles.	
Équipement de protection antichute	L’équipement de protection antichute supplémentaire utilisé avec le produit est installé et inspecté conformément aux instructions du fabricant. Vérifiez que la cote de résistance de chacun de vos produits est compatible et suffisante pour l’application prévue.	

Résumé de l’inspection du produit				
> Si le produit échoue à une procédure d’inspection, il échoue à l’inspection globale. Si le produit échoue à l’inspection, retirez-le immédiatement du service. Identifiez clairement le produit « NE PAS UTILISER ». Voir la section 5 pour plus d’informations.				
Type d’inspection : (entourez une option)	Utilisateur	Personne compétente	**Résultat global de l’inspection :**	
Inspecté par :			**Date de l’inspection :**	
Signature :			**Prochaine inspection prévue :**	
Remarques supplémentaires :				

Figure 9 - Inspection du connecteur

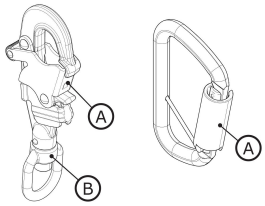

Figure 10 - Câble métallique



Certifications

Votre produit est conforme aux normes nationales ou régionales indiquées sur la page couverture de ces instructions. La certification et la conformité peuvent être limitées à certains modèles de produit ou à certaines applications.

> Pour obtenir plus d'information sur les exigences de certification ou de conformité, veuillez vous référer aux normes et aux règlements applicables indiqués pour votre produit.

Certifications du fabricant

Garantie de produit mondiale, recours limité et limitation de responsabilité

Garantie : Ce qui suit remplace toutes garanties ou conditions, expresses ou implicites, y compris les garanties ou conditions implicites de qualité marchande ou d'adaptation à un usage particulier.

À moins d'indication contraire par les lois locales, les produits de protection antichute 3M sont garantis contre les défauts d'usine de fabrication et de matériaux pendant une période de un an à compter de la date d'installation ou du premier usage par le propriétaire initial.

Recours limité : Sur préavis écrit à 3M, 3M réparera ou remplacera tout produit que 3M déterminera présenter un défaut d'usine de fabrication ou de matériaux. 3M se réserve le droit d'exiger que le produit soit retourné à ses installations pour évaluation des réclamations au titre de la garantie. Cette garantie ne couvre pas les dommages au produit causés par l'usure, l'abus, l'utilisation inappropriée, les dommages durant le transport, l'omission d'entretenir le produit ou tout autre dommage hors du contrôle de 3M. 3M sera le seul juge de l'état du produit et des options de garantie.

Cette garantie s'applique uniquement à l'acheteur initial et constitue la seule garantie applicable aux produits de protection antichute de 3M. Veuillez communiquer avec le service à la clientèle de 3M dans votre région pour obtenir de l'aide.

Limitation de responsabilité : Dans la mesure permise par les lois locales, 3M ne peut être tenue responsable de dommages indirects, accessoires, spéciaux ou consécutifs, y compris, sans s'y limiter, la perte de profits, liés de quelque manière que ce soit aux produits, et ce, indépendamment de la théorie juridique invoquée.

3M.com/FallProtection

Contact Information		
USA 3833 SALA Way Red Wing, MN 55066-5005 Toll-Free: 800.328.6146 Phone: 651.388.8282 3Mfallprotection@mmm.com	**United Kingdom** 3M Centre Cain Road Bracknell, RG12 8HT Phone: 0870 60800 60 www.3M.co.uk/construction	**Singapore** Yishun Avenue 7 Singapore 768923 Phone: +65-6450 8888 TotalFallProtection@mmm.com
Canada 600 Edwards Blvd, Unit #2 Mississauga, ON L5T 2V7 Phone: 905.795.9333 Toll-Free: 800.387.7484 3Mfallprotection-ca@mmm.com	**Slovakia** Capital Safety Group - Banská Bystrica, s.r.o. Jegorovova 35 974 01 Banská Bystrica Slovak Republic Phone: + 421 (0)47 00 330 informationfallprotection@mmm.com	**China** **Main Office:** 38/F, Maxdo Center, 8 Xing Yi Rd Shanghai 200336, P R China Phone: +86 21 62753535 3MFallProtecton-CN@mmm.com **Manufacturing:** 3M Material Technology Co., Ltd No. 9, 2nd Nan Xiang Road Science City, Guangzhou, 510663 Phone: +86 20 32113535
Brazil Rodovia Anhanguera, km 110 Sumaré – SP CEP: 13181-900 Brasil Phone: 0800-013-2333 falecoma3m@mmm.com	**Australia and New Zealand** Building A, 1 Rivett Road North Ryde NSW 2113 Australia Toll-Free : 1800 245 002 (AUS) Toll-Free : 0800 212 505 (NZ) 3msafetyaucs@mmm.com	**Korea** 3M Korea Ltd 18F, 82 Uisadang-daero, Yeongdeungpo-gu, Seoul Phone: +82-80-033-4114 3msupport.kr@mmm.com
Mexico Av. Santa Fe No. 55 Col. Santa Fe, Alcaldía Alvaro Obregón, Ciudad de México CP 01376, México Phone: 01 800 120 3636 3msaludocupacional@mmm.com		**Japan** 3M Japan Ltd 6-7-29, Kitashinagawa, Shinagawa-ku, Tokyo Phone: +81-570-011-321 psd.jp@mmm.com

Declaration of Conformity (European Union and United Kingdom):

3M.com/FallProtection/DOC