Filtro Bella Fonte Maxxi

Boletim Técnico **Nov 2022**

Substitui: Maio 2022

Descrição

O filtro Bella Fonte Maxxi é um aparelho certificado pelo INMETRO para beneficiamento da água potável, de acordo com a Portaria GM/MS N°888, de 4 de maio de 2021 do Ministério da Saúde.

O produto é constituído por um refil de carbon block, de tecnologia patenteada 3M, que maximiza a performance de redução de contaminantes que geram sabor, odor e coloração indesejada na água.

Aplicação

Pontos de uso (POU): Ideal para filtração domiciliar, restaurantes, lanchonetes e equipamentos como bebedouros, máquinas de gelo, etc.

Benefícios

- Remoção de sujidades, por exemplo: ferrugem, partículas de areia, etc.
- Alta performance na redução de gostos e odores indesejáveis, incluindo os de cloro;
- Redução de substâncias que conferem cor e turbidez na água potável.
- Vida útil para redução de cloro de 8000L sob alta vazão (680L/h)

Especificações técnicas

	Bella Fonte Maxxi
Conexões	Rosca fêmea ½ pol BSP
Nipple	Poliamida 6-6 ½" x ½" BSP
Temperatura de operação mínima	4°C
Temperatura de operação máxima	38°C
Vazão	680 L/h
Vida útil nominal (relacionado a redução de cloro livre)	8000 L
Pressão estática mínima	20 kPa
Pressão estática máxima	400 kPa
Dimensões (altura x diâmetro)	31,4 cm x 11,3 cm
Composição do refil	- Bloco de carvão: carvão ativado em pó e polietileno - Conectores e rede: polipropileno - Anel de vedação: Elastômero Termoplástico (TPE)
Corpo e cabeça do filtro	Polipropileno

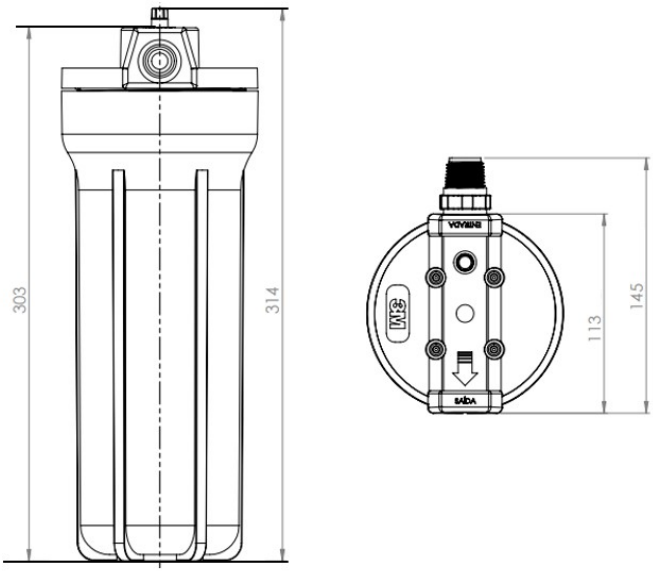

Performance do filtro – NBR16098/2012

- **Eficiência de retenção de partículas**: retém, em pelo menos 85%, as partículas presentes na água com diâmetro entre 5 e 15 micra (Classe C)
- **Eficiência de redução de cloro livre:** aprovado; reduz em pelo menos 75% a concentração de cloro livre disponível
- **Eficiência bacteriológica:** não-aplicável
- **Aprovado no ensaio obrigatório:** Controle de Nível Microbiológico

Cuidados básicos

- Efetuar a limpeza das partes plásticas externas com detergente neutro
- Evitar instalar o filtro em local com incidência de luz solar

Recomendações

- Para maximizar a performance de filtração, mantenha a vazão do filtro em 680 L/h pela regulagem do registro geral no momento da instalação.
- Substituir o filtro a cada 6 meses, ou antes, caso seja observado redução de vazão ou presença de gosto ou odor na água.
- Recomenda-se a reposição do aparelho após 5 anos de uso
- Se necessário, use mangueira atóxica, que não confira cheiro/gosto indesejável na água

3M SPSD
3M do Brasil ltda.
Via Anhanguera, km 110
13181-900 – Sumaré – SP

Centro de Relacionamento com o cliente
Fone: 0800-0132333
falecoma3M@mmm.com.br

Informações:
Consulte o Serviço Técnico
gfsouza@mmm.com

Conteúdo da embalagem

Corpo, cabeça com botão de respiro de cor vermelha, elemento filtrante, anel de vedação e Nipple.

Garantia

O filtro possui garantia contra defeitos de fabricação por um período de 1 (um) ano a contar da data de sua aquisição, comprovada mediante a apresentação da nota fiscal. O uso inadequado do aparelho ou a utilização de componentes não originais provocará a perda da garantia.
O elemento filtrante não está incluso nesta garantia. de uso, devendo ser substituído conforme descrito nas recomendações.

Validade

O filtro e elemento filtrante possuem validade de 05 anos, desde que conservados dentro da embalagem original, protegidos do sol, calor, umidade, poeira, contaminação por químicos, danos físicos como queda, perfuração ou amassamento do produto e embalagem.

3M SPSD
3M do Brasil ltda.
Via Anhanguera, km 110
13181-900 – Sumaré – SP

Centro de Relacionamento com o cliente
Fone: 0800-0132333
falecoma3M@mmm.com.br

Informações:
Consulte o Serviço Técnico
gfsouza@mmm.com